第３１回全国道場選抜空手道大会

幼年男子組手

優勝、準優勝、第三位2名、第五位4名まで表彰

1	ほそだ こうき 細田 航希	CHAMP
2	ながよし しゅうた 永吉 修大	正剛道場
3	とみなが かいと 富永 絵心	櫻和塾
4	すずき あおし 鈴木 碧凌	泊親会川崎
5	ひがしお かずま 東尾 和真	濤良館
6	ふるや しおん 古屋 志煌	拳勝館茅ケ崎
7	なかお そうき 中尾 颯希	成徳会
8	はなはら さつき 花原 皐月	誠明館
9	たきしま りょうが 瀧嶋 涼雅	謙交塾
10	おくだいら たいげん 奥平 大玄	教空会
11	ただ ゆめと 多田 夢仁	無双館
12	しそこ まーす シソコ 舞奏	明武会
13	たなべ ゆうひ 田邉 優日	尚徳館
14	てづか えいた 手塚 瑛大	雄秀會
15	なかやま かいり 中山 浬	CHAMP
16	たんば あれん 丹羽 燈蓮	野口会高津
17	おしだ あきと 押田 章杜	一友会ＯＰ
18	しもじ れいしん 下地 玲心	泊親会清水
19	わたなべ たいき 渡辺 大器	誠武会
20	こばやし たいへい 小林 泰平	一宮
21	おしかわ さら 押川 爽空	朋心会
22	あくつ れいじ 阿久津 玲士	明武会
23	うえすぎ とうわ 上杉 透和	東海堂
24	おおつか こうざぶろう 大塚 昊三郎	松濤不動館
25	せき たいが 関 太駕	CHAMP
26	あつみ せいのじょう 渥美 成之丞	正剛道場
27	みや いおり 宮 伊織	悟空塾
28	たかはし しょうじろう 髙橋 松治郎	高尾南
29	あらせ しゅんや 荒瀬 峻也	泊親会清水
30	もり れいと 森 玲翔	CHAMP
31	やまぐち きすけ 山口 棋佑	心武會島泉
32	いせ げんと 伊勢 絃人	永木道場
33	たなべ ゆうく 田邉 優空	尚徳館
34	さいた そうし 斉田 宗士	凛
35	すがまた けい 菅股 慶	統道会
36	わたなべ えにし 渡辺 縁	石岡壮空会

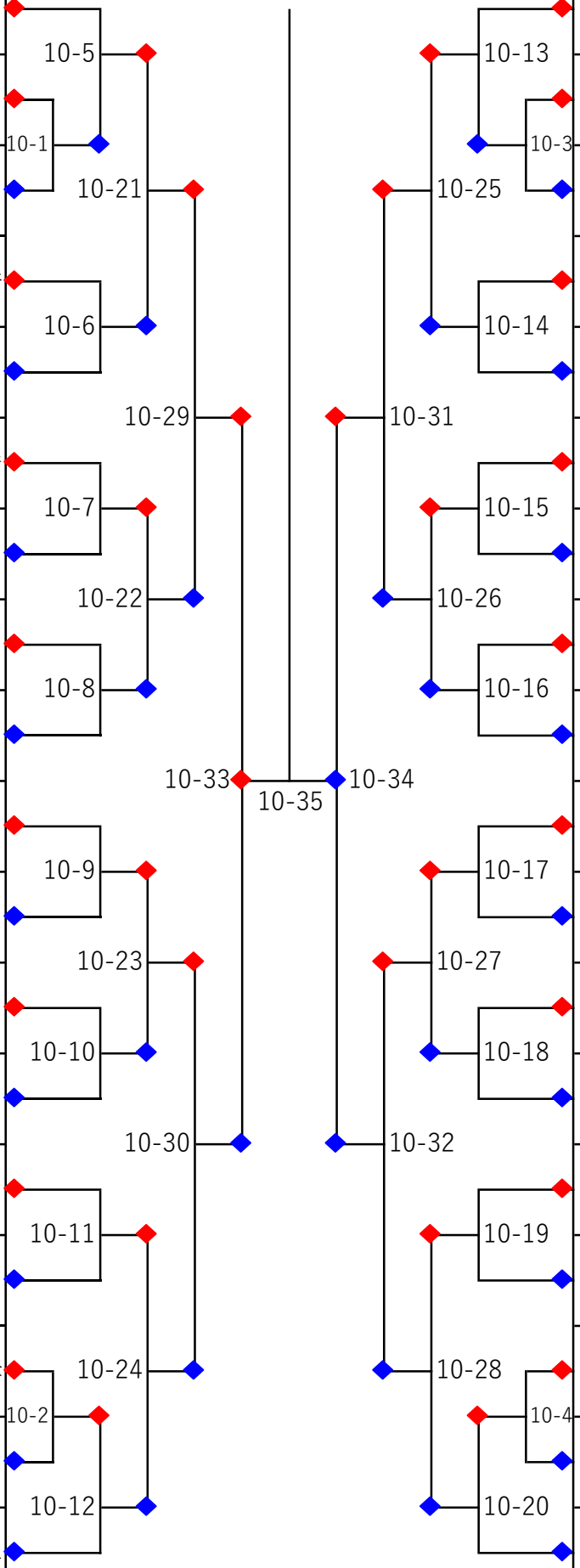

Powered by SG-Sports

第３１回全国道場選抜空手道大会

小学１年生男子組手　1

優勝、準優勝、第三位2名、第五位4名まで表彰

1	こはら そうご 小原 壮悟	泊親会拳空会
2		
3	たなか みなと 田中 湊翔	誠明館
4	おざわ しゅんと 小澤 駿仁	誠拳会
5	やすだ いちと 安田 一翔	勝山会
6	おおえだ いぶき 大枝 蒼楓	昇道館
7	かわい そうた 川井 蒼大	櫻和塾
8	うめつ みつき 梅津 充希	弘仁会
9	かいだ はる 開田 晴	明武会
10	わたなべ じょう 渡邉 匠	深町道場
11	さいとう だん 齋藤 暖	正剛道場
12	すずき はるや 鈴木 陽弥	日和会
13	こばやし げんじ 小林 玄治	進武館
14	しば ひろや 柴 弘也	渡辺道場
15	しぶや じょう 澁谷 靜	一心会長尾
16	きたしま たいが 北島 大雅	仙武会
17	いしかわ みちと 石川 道仁	凛

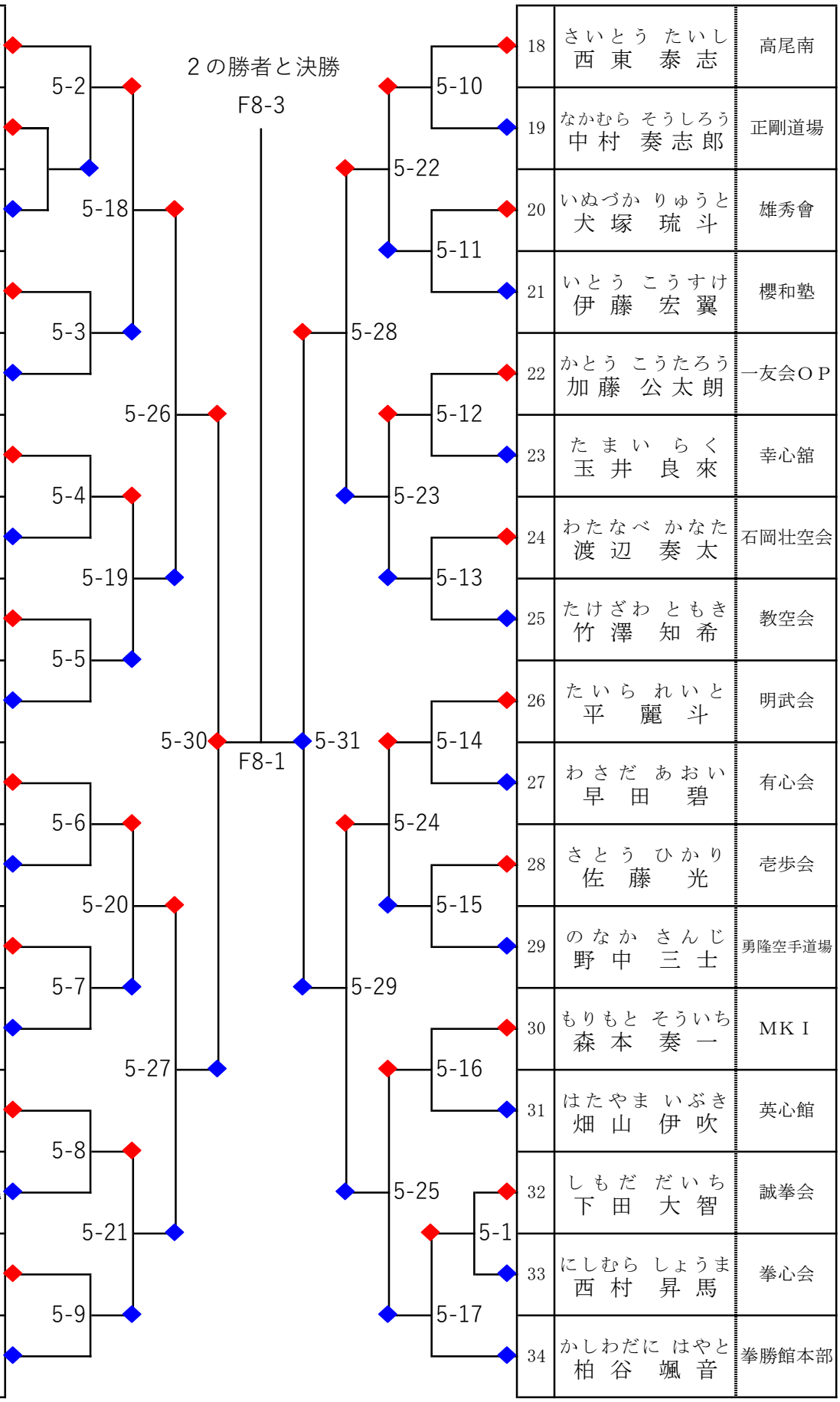

18	さいとう たいし 西東 泰志	高尾南
19	なかむら そうしろう 中村 奏志郎	正剛道場
20	いぬづか りゅうと 犬塚 琉斗	雄秀會
21	いとう こうすけ 伊藤 宏翼	櫻和塾
22	かとう こうたろう 加藤 公太朗	一友会ＯＰ
23	たまい らく 玉井 良來	幸心舘
24	わたなべ かなた 渡辺 奏太	石岡壮空会
25	たけざわ ともき 竹澤 知希	教空会
26	たいら れいと 平 麗斗	明武会
27	わさだ あおい 早田 碧	有心会
28	さとう ひかり 佐藤 光	壱歩会
29	のなか さんじ 野中 三士	勇隆空手道場
30	もりもと そういち 森本 奏一	ＭＫＩ
31	はたやま いぶき 畑山 伊吹	英心館
32	しもだ だいち 下田 大智	誠拳会
33	にしむら しょうま 西村 昇馬	拳心会
34	かしわだに はやと 柏谷 颯音	拳勝館本部

Powered by SG-Sports

第３１回全国道場選抜空手道大会

小学１年生男子組手　２

優勝、準優勝、第三位2名、第五位4名まで表彰

35	いしざか けいご 石坂 慶伍	明武会
36		
37	かわじ たいせい 川地 泰生	深町道場
38	つかだ そうすけ 塚田 湊介	弘仁会
39	なかお しんゆう 中尾 心祐	成徳会
40	ふるた こう 古田 昂	川口空手Ａ
41	くぼむら あさひ 久保村 諒陽	拳信会
42	おだ るいと 小田 琉仁	拳志会相模原
43	ほりこし とき 堀越 翔葵	青空塾
44	なかむら いくと 中村 郁斗	一友会ＯＰ
45	あきやま ひなと 秋山 陽翔	英心館
46	おのうえ しょうせい 小野上 翔誠	Ｓアカ
47	はまだ すい 浜田 空彩	誠拳会
48	ふかざわ あおい 深澤 蒼	勇隆空手道場
49	すはら そら 須原 大空	統道会
50	やまだ こうし 山田 孔矢	哲空会
51	こう りつどう 黄 律瞳	エムアイ空手

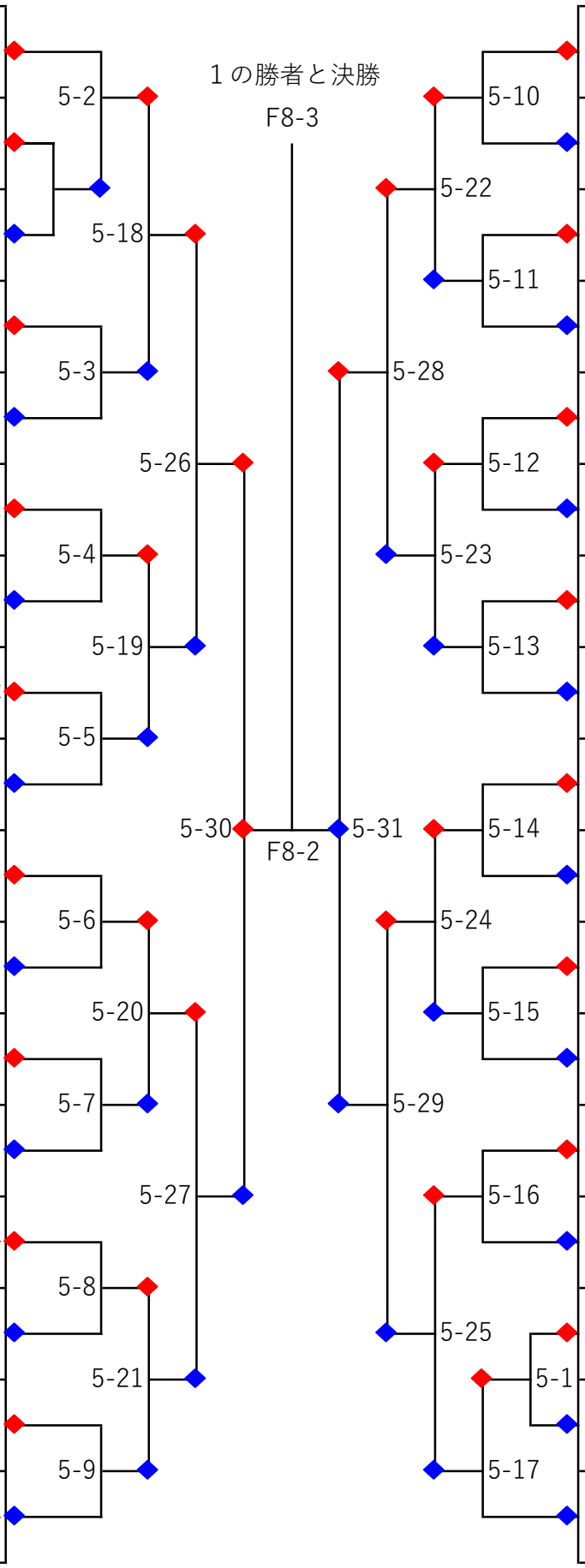

52	ひよし しゅうぞん 日吉 修存	桜真館
53	よしがい そうま 吉貝 颯真	正剛道場
54	たかせ きょうた 髙瀬 暁太	教空会
55	ざいま けんたろう 在間 健太郎	鷲龍道場
56	ふかえ はるき 深江 春希	明武会
57	むしゃ せなつ 武者 瀬夏	昇道館
58	おおい たつき 大井 健生	明光道場
59	とみなが けんしん 富永 絢心	櫻和塾
60	ちば かなと 千葉 奏音	松濤不動館
61	うしわか たすく 牛若 匡	深町道場
62	てらこし みずと 寺越 瑞人	奥町道場
63	あんのうら あらた 案浦 新	壱歩会
64	はこざき えんのすけ 箱崎 延之介	尚徳館
65	さとう ゆうり 佐藤 釉琳	心成会
66	かすや けんしろう 粕谷 拳志郎	松濤舘亀戸
67	まつもと ひなた 松本 陽向	明武会
68	むらまつ そら 村松 昊空	誠明館

Powered by SG-Sports

第３１回全国道場選抜空手道大会

小学２年生男子組手　１

優勝、準優勝、第三位2名、第五位4名まで表彰

1	さくま つかさ 作 間 司	雄秀會
2	わだ ゆうや 和 田 侑 弥	ＭＫＩ
3	おおつか かんたろう 大 塚 勘 大 郎	松濤不動館
4	たきもと はる 瀧 本 暖	正剛道場
5	おおしま あんじ 大 嶋 杏 慈	禅空館
6	こばやし こたろう 小 林 虎 太 郎	進武館
7	にいつま げん 新 妻 弦	拳勝館本部
8	やまぐち まなと 山 口 愛 斗	禅心館
9	とみかわ そうた 冨 川 蒼 太	拳信会
10	あさの ゆうじ 浅 野 裕 史	絆心道場
11	やまぐち けいと 山 口 慧 人	一友会ＯＰ
12	やまぐち とうじ 山 口 登 滋	英心館
13	にわ しゅんすけ 丹 羽 駿 介	喜一会
14	いまづ えいと 今 津 英 人	明武会
15	たなか はるま 田 中 晴 稀	千葉拳成会
16	ごとう しょうご 後 藤 省 吾	一友会ＯＰ
17	きたき せいえい 木 滝 聖 栄	青雲塾
18	かきざき いちたろう 柿 崎 一 多 郎	禅空館
19	にしむら しょう 西 村 祥	錬心会
20	ふじしま こうき 藤 島 航 希	ＭＫＩ
21	たけうち みずき 武 内 瑞 季	泊親会武秀館
22	おおわだ あゆむ 大 和 田 歩 夢	糸東会阿見
23	みや さくと 宮 朔 都	悟空塾
24	はっとり そら 服 部 宙	Ｓアカ

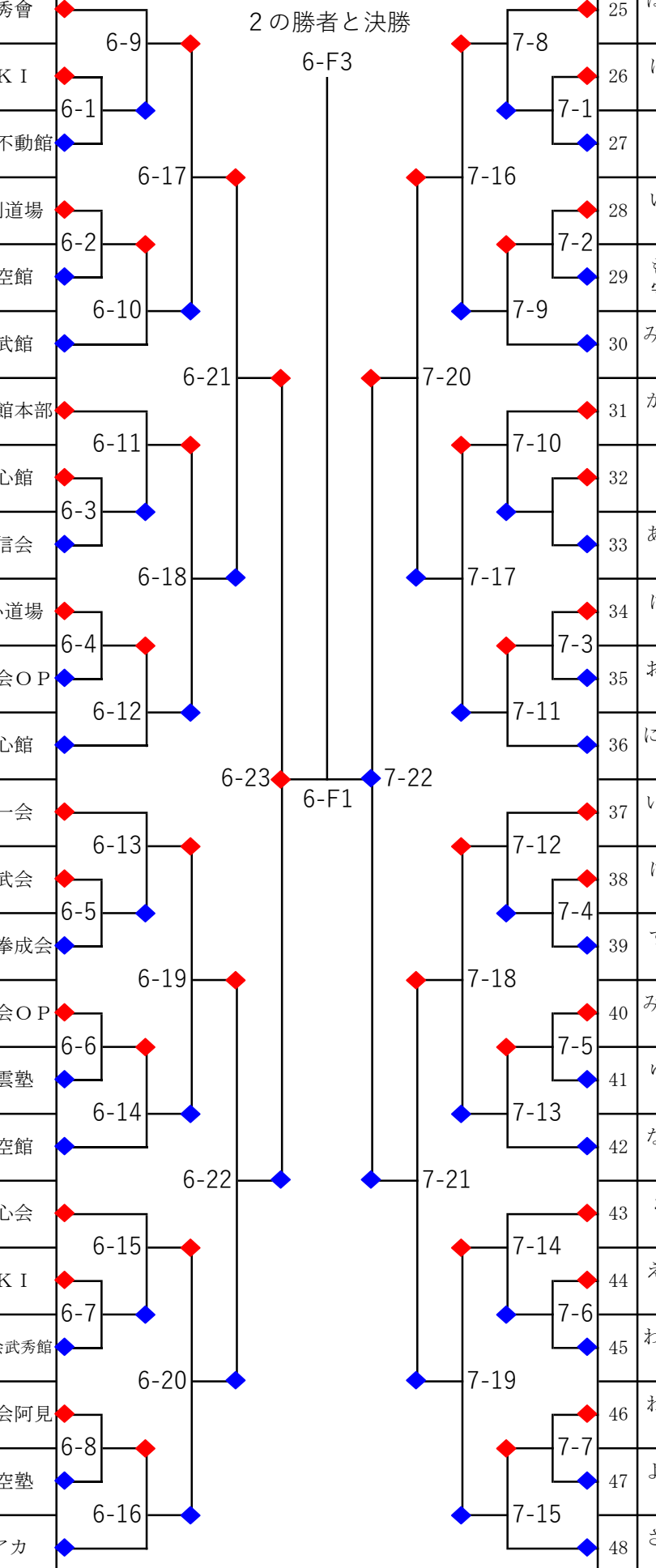

25	はしもと ちさと 橋 本 知 諭	川口空手Ａ
26	ほさか かいと 保 坂 海 仁	文濤会
27	くげ よしと 久 下 褒 人	希士館
28	いとう しょう 伊 藤 正	禅空館
29	もりや ゆいと 守 谷 柚 衣 音	一友会ＯＰ
30	みつはし こうだい 三 橋 航 大	仙武会
31	かねこ しょうま 金 子 昌 磨	錬心会
32		
33	あかい りょうま 赤 井 涼 真	成徳会
34	はらだ うたい 原 田 謡	拳勝館茅ケ崎
35	おおもり そうた 大 森 蒼 太	櫻和塾
36	にいやま しんせい 新 山 慎 晟	ＭＫＩ
37	いしもと かずほ 石 元 一 帆	教空会
38	はしもと たく 橋 本 拓	奥町道場
39	すずき そうた 鈴 木 湊 太	悟空塾
40	みどりかわ ひろと 緑 川 寛 人	功道館
41	ゆうき すばる 結 城 昴	一友会ＯＰ
42	ながよし とうた 永 吉 透 大	正剛道場
43	おがた あき 緒 方 暁	杉並聖基館
44	えんどう ふうが 遠 藤 楓 冴	昇道館
45	わたなべ しゅうや 渡 辺 就 也	有心会
46	わたなべ えいた 渡 辺 詠 太	石岡壮空会
47	よこやま けんと 横 山 賢 仁	凛
48	さいとう だいち 齊 藤 大 地	ＣＨＡＭＰ

Powered by SG-Sports

第３１回全国道場選抜空手道大会

小学２年生男子組手　２

優勝、準優勝、第三位2名、第五位4名まで表彰

49	おがわ あつき 小川 豊貴	悟空塾
50	やまぐち みつき 山口 珠月	禅空館
51	いいずみ こうのすけ 飯泉 幸之助	石岡壮空会
52	にいの はるか 新野 悠歌	聖伸館
53	おいかわ あさひ 老川 朝陽	玄武館
54	はいばら はんぞう 榛原 半三	一友会ＯＰ
55	すずき ひでよし 鈴木 秀義	勝山会
56	いしがき らいしん 石垣 良衣心	正剛道場
57	にいやま こうせい 新山 功晟	ＭＫＩ
58	ひさづみ そうすけ 久積 奏介	夢源道場
59	いずみだ わたる 泉田 弥	錬心会
60	たかはし ゆうり 高橋 勇里	Ｓアカ
61	つつみ いちと 堤 一塔	禅空館
62	あきやま れん 秋山 蓮	象馗会
63	いわなが なおと 岩永 尚士	泊親会武秀館
64	たかぎ しゅんぺい 高木 竣平	心成会
65		
66	きのした しんのじょう 木下 芯之丞	一友会ＯＰ
67	うえだ すばる 上田 昴	松濤舘亀戸
68	あべ ひろむ 安部 大務	仙武会
69	すずき しゅうじ 鈴木 秀治	ＭＫＩ
70	こばやし けんぞう 小林 健造	一宮
71	ささき しゅう 佐々木 鷲	喜一会
72	いそむら りんたろう 磯村 麟太郎	聖心館

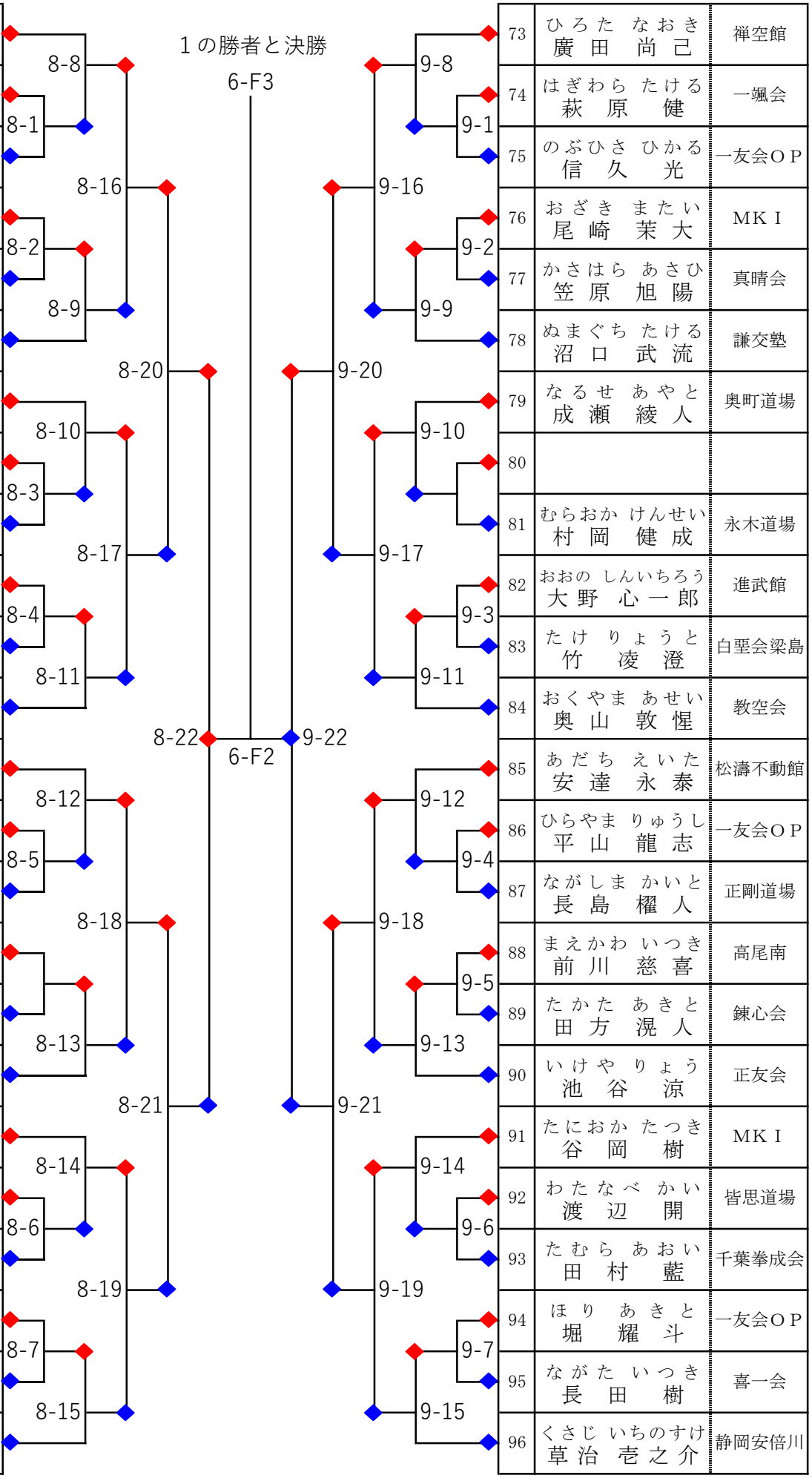

73	ひろた なおき 廣田 尚己	禅空館
74	はぎわら たける 萩原 健	一颯会
75	のぶひさ ひかる 信久 光	一友会ＯＰ
76	おざき まさたい 尾崎 茉大	ＭＫＩ
77	かさはら あさひ 笠原 旭陽	真晴会
78	ぬまぐち たける 沼口 武流	謙交塾
79	なるせ あやと 成瀬 綾人	奥町道場
80		
81	むらおか けんせい 村岡 健成	永木道場
82	おおの しんいちろう 大野 心一郎	進武館
83	たけ りょうと 竹 凌澄	白堊会梁島
84	おくやま あせい 奥山 敦惺	教空会
85	あだち えいた 安達 永泰	松濤不動館
86	ひらやま りゅうし 平山 龍志	一友会ＯＰ
87	ながしま かいと 長島 櫂人	正剛道場
88	まえかわ いつき 前川 慈喜	高尾南
89	たかた あきと 田方 滉人	錬心会
90	いけや りょう 池谷 涼	正友会
91	たにおか たつき 谷岡 樹	ＭＫＩ
92	わたなべ かい 渡辺 開	皆思道場
93	たむら あおい 田村 藍	千葉拳成会
94	ほり あきと 堀 耀斗	一友会ＯＰ
95	ながた いつき 長田 樹	喜一会
96	くさじ いちのすけ 草治 壱之介	静岡安倍川

Powered by SG-Sports

第３１回全国道場選抜空手道大会

小学３年生男子組手　1

優勝、準優勝、第三位2名、第五位4名まで表彰

1	はなだ せいご 花田 誠悟	仙武会
2	いたばし ひさなり 板橋 弥成	昇道館
3	ふじさわ あらん 藤澤 亜漣	青雲塾
4	いせ しゅうと 伊勢 崇人	永木道場
5	ましま いしん 眞島 維芯	磨心道場
6	ばば りひと 馬場 凛陽寿	国武館
7	ちしま たいち 千島 大知	Ｓｋｙ
8	いしだ あおと 石田 蒼翔	幸心舘
9	さきた そら 﨑田 空	誠明館
10	いしかわ だいち 石川 大智	勇隆空手道場
11	いしがみ とらのすけ 石上 虎之介	静岡安倍川
12	たて あきと 楯 彰人	一友会ＯＰ
13	たまこし ゆうだい 玉腰 雄大	ＭＫＩ
14	さかい とうご 境 透吾	泊親会秀神館
15	いらざわ かいり 井良澤 海利	栃尾
16	ふぇるなんど あみら フェルナンド 愛美楽	茨剛
17	たじま まさのぶ 田島 正信	禅空館
18	おおいし りと 大石 凛人	和心会
19	いけだ なつや 池田 夏也	鷲龍道場
20	かたぎり こうき 片桐 航希	誠拳会
21	やまぐち ゆう 山口 優	聖心館葉山
22	うえだ りゅうせい 上田 竜聖	泊親会武秀館
23	わたなべ いっき 渡辺 粋	石岡壮空会
24	あべ れん 阿部 蓮	青空塾
25	はらおか けいご 原岡 恵吾	協会板橋
26	まさご はる 真砂 悠	悟空塾
27	あつみ げんのしん 渥美 元之進	正剛道場
28	ひだの けんいちろう 肥田野 健一郎	海真館
29	やまだ ゆうしん 山田 勇心	一友会ＯＰ
30	もりた けいたろう 森田 圭太郎	正武館

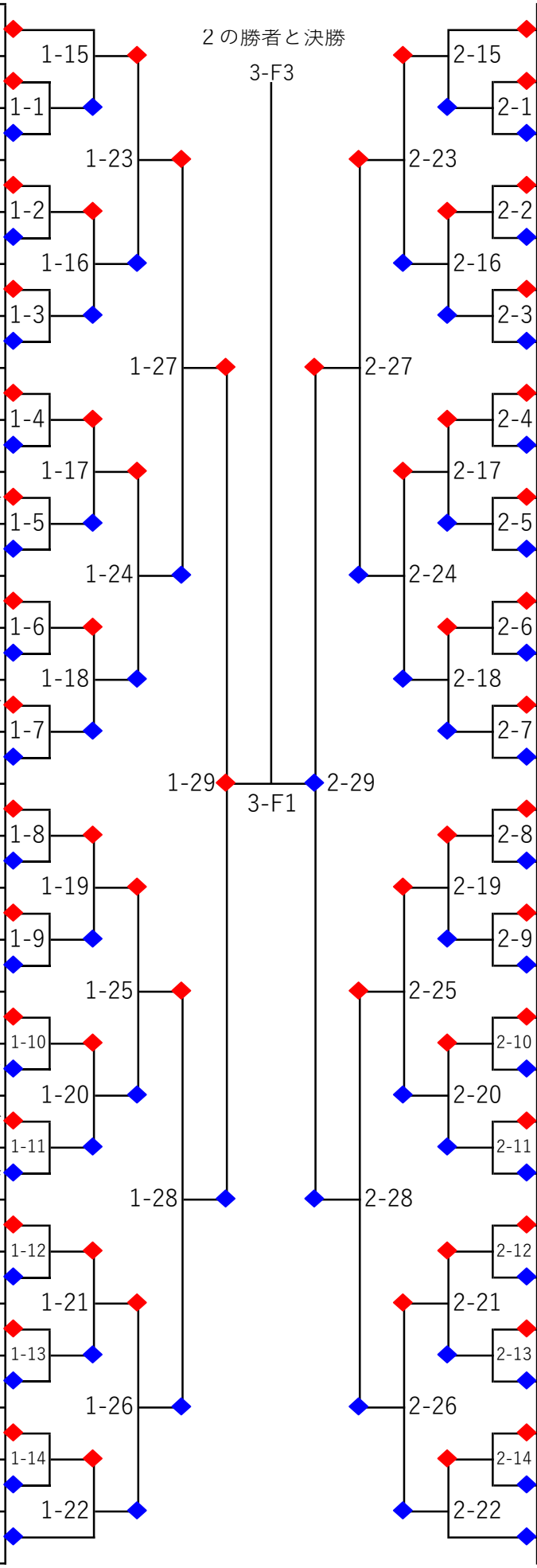

31	うえの たくま 上野 逞	謙交塾
32	あんどう あおい 安藤 碧	泊親会秀神館
33	まつい そう 松井 爽	仁悠会
34	いちかわ けんと 市川 玄都	聖伸館
35	たけざわ はるき 竹澤 陽貴	教空会
36	あくたがわ おう 芥川 桜	正剛道場
37	よこやま けい 横山 慧	拳心会
38	きたむら むさじぶりる 北村 ムサジブリル	昌武館
39	むらまつ とわ 村松 燈和	誠明館
40	つるみ げんき 鶴見 元気	ＭＫＩ
41	なかむら しょう 中村 丞	一颯会
42	まえだ わたる 前田 渉	寺田道場
43	あきもと かなと 秋元 奏人	成徳会
44	ささき えいすけ 佐々木 瑛介	日和会
45	はせがわ しょうま 長谷川 輝磨	仙武会
46	いけがわ やまと 池川 大和	ＣＨＡＭＰ
47	やまもと かんた 山本 栞汰	喜一会
48	きしもと こうしん 岸本 光臣	ＭＫＩ
49	しのだ とうま 篠田 桃真	統道会
50	かみや はると 神矢 遥斗	帝誠館
51	まにわ あおい 間庭 碧一	彩カラテ
52	いとう ゆうじ 伊藤 祐司	聖心館葉山
53	くらしな たかはる 倉科 嵩知	文濤会
54	さとう あさひ 佐藤 旭	壱歩会
55	のなか いちご 野中 一護	勇隆空手道場
56	やまぎし のりたか 山岸 紀隆	禅空館
57	しのはら まさのり 篠原 正憲	川口空手Ａ
58	おかやま りゅうたろう 岡山 龍太朗	Ｓｋｙ
59	みやもと そうた 宮本 蒼汰	一友会ＯＰ
60	はせがわ りく 長谷川 凌功	Ｓアカ

Powered by SG-Sports

第３１回全国道場選抜空手道大会

小学３年生男子組手　２

優勝、準優勝、第三位2名、第五位4名まで表彰

61	きくち じょう 菊地 丈	NOAH	
62	ぎぶ すばる 儀武 澄羽琉	白堊会梁島	
63	いそべ よしまさ 磯部 嘉将	CHAMP	
64	みはら とも 見原 灯	泊親会拳空会	
65	いけだ おうか 池田 旺嘉	勇隆空手道場	
66	しのざき いぶき 篠崎 一颯	雄秀會	
67	もりたか たくと 森髙 匠翔	茨剛	
68	やまざき こうま 山崎 康真	MKI	
69	かとう いお 加藤 維央	WKA	
70	あきやま かいり 秋山 桧浬	仙武会	
71	かわの りゅうき 川野 琉輝	謙交塾	
72	たかはし はやと 髙橋 隼統	一友会OP	
73	わたなべ おりひと 渡邉 織史	泊親会武秀館	
74			
75	ほりた ひろと 堀田 裕斗	錬心会	
76	ひらか あさひ 平家 旭	昇道館	
77	いしい よしひろ 石井 喜大	禅空館	
78	やまたに はる 山谷 春陽	鷲龍道場	
79	あべ けい 阿部 継偉	和心会	
80	はせがわ よりと 長谷川 賀士	青空塾	
81	いわさき ようのすけ 岩崎 洋之介	黎明会	
82	きたもと あたり 北本 当	皆思道場	
83	なにわ みなみ 浪花 南	明空会	
84	こばやし よう 小林 陽	日和会	
85	わきた こうた 脇田 幸汰	仁悠会	
86	たきぐち そうま 瀧口 颯真	MKI	
87	みやざき けんと 宮崎 絢翔	一友会OP	
88	ちょうむら はると 丁村 啓仁	誠明館	
89	やまだ りんたろう 山田 麟太郎	哲空会	
90	うめざわ なお 梅澤 渚央	幸心館	

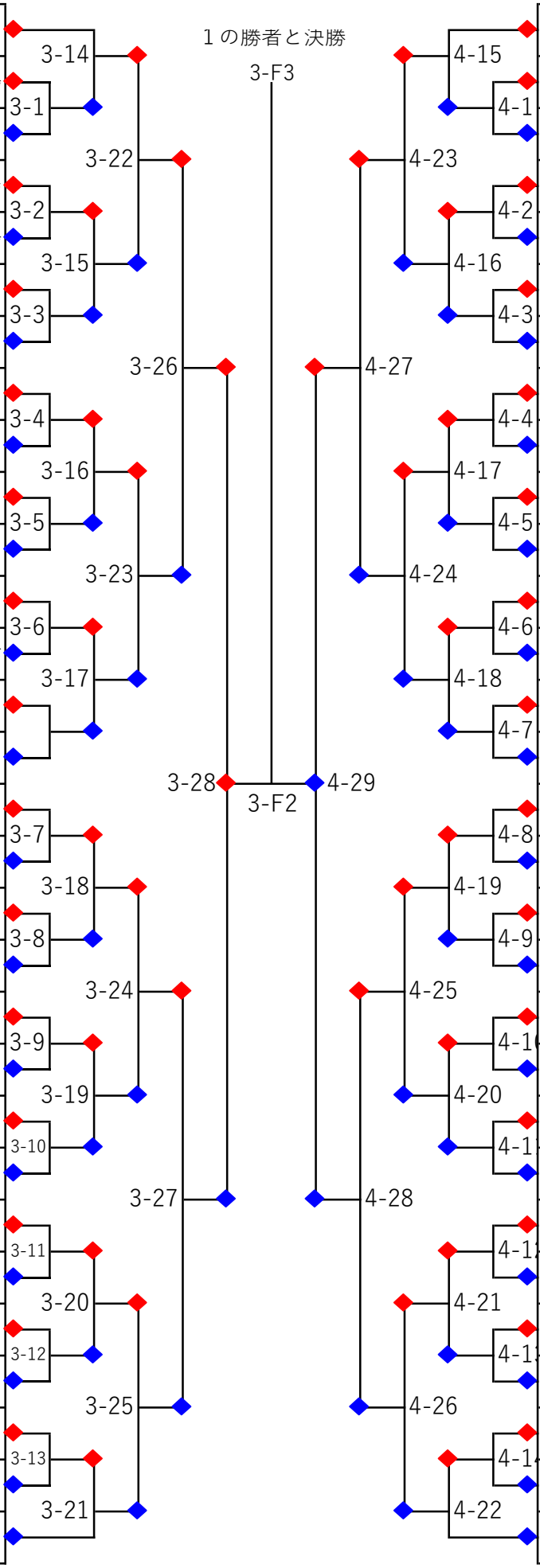

91	あくつ けいすけ 阿久津 慶亮	正友会
92	あさい たすく 浅井 佑工	松濤館亀戸
93	やまもと はやた 山本 隼汰	喜一会
94	すがまた じん 菅股 仁	統道会
95	まつおか かいと 松岡 快人	勇隆空手道場
96	いしづか たいせい 石塚 大誠	明光道場
97	てらざわ かずま 寺沢 和真	青雲塾
98	いのこし たかみち 猪越 尊道	青空塾
99	なかお さなた 中尾 真大	成徳会
100	せき かなた 関 奏太	松濤不動館
101	うえだ はるちか 植田 晴哉	CHAMP
102	ながはま あおと 長濱 蒼士	静岡安倍川
103	たきしま ゆうが 瀧嶋 悠雅	謙交塾
104	しみず りょうたろう 清水 涼太郎	文濤会
105	てづか はると 手塚 陽翔	寺田道場
106	えんどう ゆづき 遠藤 裕月	JKS総本部
107	おぜき じょう 小瀬木 丈	一友会OP
108	よしもと たいが 吉里 大雅	MKI
109	おおえだ そうが 大枝 蒼芽	昇道館
110	にし じょうた 西 丈汰	新武館
111	あくつ たける 阿久津 武琉	明武会
112	いざわ いつき 井澤 樹	聖心館葉山
113	おちあい れいた 落合 嶺太	仙武会
114	おぜき あおば 尾關 青波	真晴会
115	ふくすみ きょうへい 福住 恭平	悟空塾
116	くろだ そうた 黒田 颯太	一友会OP
117	たんそう えいじ 丹宗 永智	Sky
118	たかはし ごう 高橋 合	教空会
119	こせき あやと 小関 絢斗	泊親会秀神館
120	かわさき えいと 川崎 瑛人	正剛道場

Powered by SG-Sports

第３１回全国道場選抜空手道大会

小学４年生男子組手　１

優勝、準優勝、第三位2名、第五位4名まで表彰

1	きたむら たいし 北村 太志	晴桜塾
2	そね いつき 曽根 一輝	幸心舘
3	たけお かずし 竹尾 和志	聖心館葉山
4	はしもと けいじ 橋本 京士	川口空手Ａ
5	さか けんたろう 坂 拳太朗	悟空塾
6	さこがわ あさひ 迫川 朝陽	仙武会
7	ますだ しょうせい 増田 翔成	ＭＫＩ
8	ひきち ゆうが 引地 優雅	昇道館
9	ながさわ えいと 長澤 瑛翔	英心館
10	いとう てるみち 伊藤 耀彌一	凛
11	いび らいと 井比 麗斗	統道会
12	いまい しょうのすけ 今井 匠之介	遷喬会
13	ものえ なお 物江 楠央	教空会
14	いとう るう 伊藤 琉	泊親会秀神館
15	たかいし ひびき 髙石 響	正武館
16	ただうち しゅんたろう 忠内 絢大朗	一友会ＯＰ
17	まつだ こうみ 松田 凰未	糸洲会枕崎
18	いがらし しょうま 五十嵐 翔麻	昇道館
19		
20	いしづか たいすけ 石塚 太介	錬心会
21	しば りょうや 柴 涼也	渡辺道場
22	せき ぶんた 関 文汰	越谷修道館
23	なかの しゅんたろう 中野 峻太朗	象馗会
24	あらい ひなた 新井 日向汰	一友会ＯＰ
25	かたぎり そうた 片桐 颯太	誠拳会
26	こばやし よしろう 小林 吉朗	一宮
27	とき ゆうま 土岐 悠真	松濤不動館
28	なりた きいち 成田 貴一	一友会ＯＰ
29	ひらつか りんたろう 平塚 凛太郎	黎明会
30	みやもと たいき 宮本 大輝	糸東会阿見
31	やまもと しょうた 山本 翔大	納侍塾
32	ひらの とうま 平野 冬馬	白堊会梁島
33	くりはら あきと 栗原 昭斗	青雲塾
34	かとう わくと 加藤 湧登	至誠会

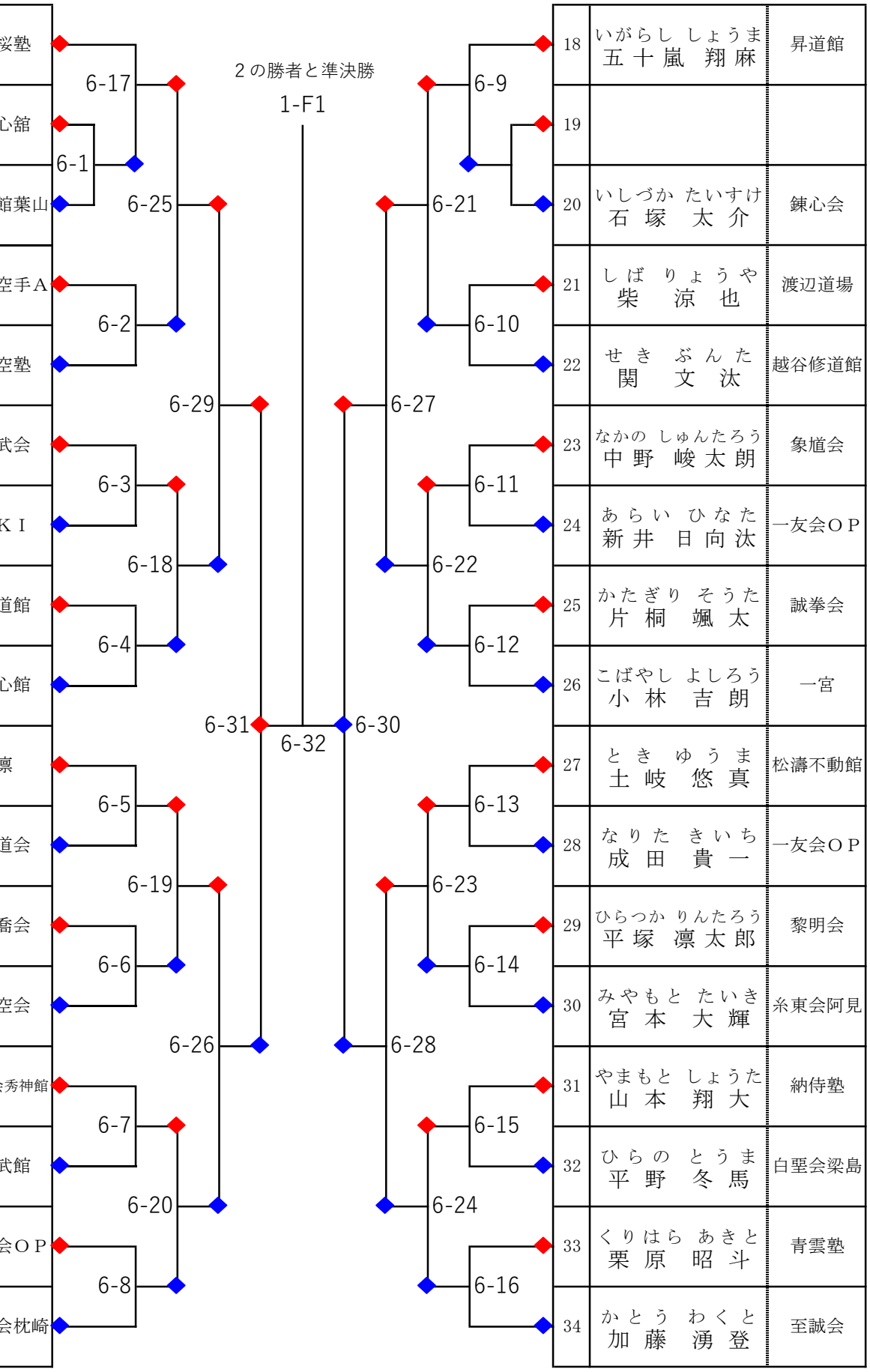

Powered by SG-Sports

第３１回全国道場選抜空手道大会

小学４年生男子組手　2

優勝、準優勝、第三位2名、第五位4名まで表彰

35	すながわ とおご 砂川 尊吾	野口会高津
36		
37	えなり ほずみ 江成 保澄	真晴会
38	ひぐち まさと 樋口 将人	茨剛
39	ゆうき あおい 結城 葵	一友会ＯＰ
40	いいづか しゅん 飯塚 旬	聖伸館
41	おだ はくのしん 小田 珀ノ辰	昇道館
42	すずき ようすけ 鈴木 要佑	聖心館葉山
43	しばやま こうせい 柴山 昊征	千葉拳成会
44	さかの やまと 坂野 大和	Ｓｋｙ
45	しらと はるき 白土 晴輝	明光道場
46	さいとう はると 斎藤 悠人	濤良館
47	よしなが かなた 吉永 奏太	川口空手Ａ
48	ひらばやし だいち 平林 大知	一友会ＯＰ
49	たまよせ はるま 玉寄 悠馬	拳志会相模原
50	こばやし まさよし 小林 将義	功道館
51	いしばし そうた 石橋 想大	明武会

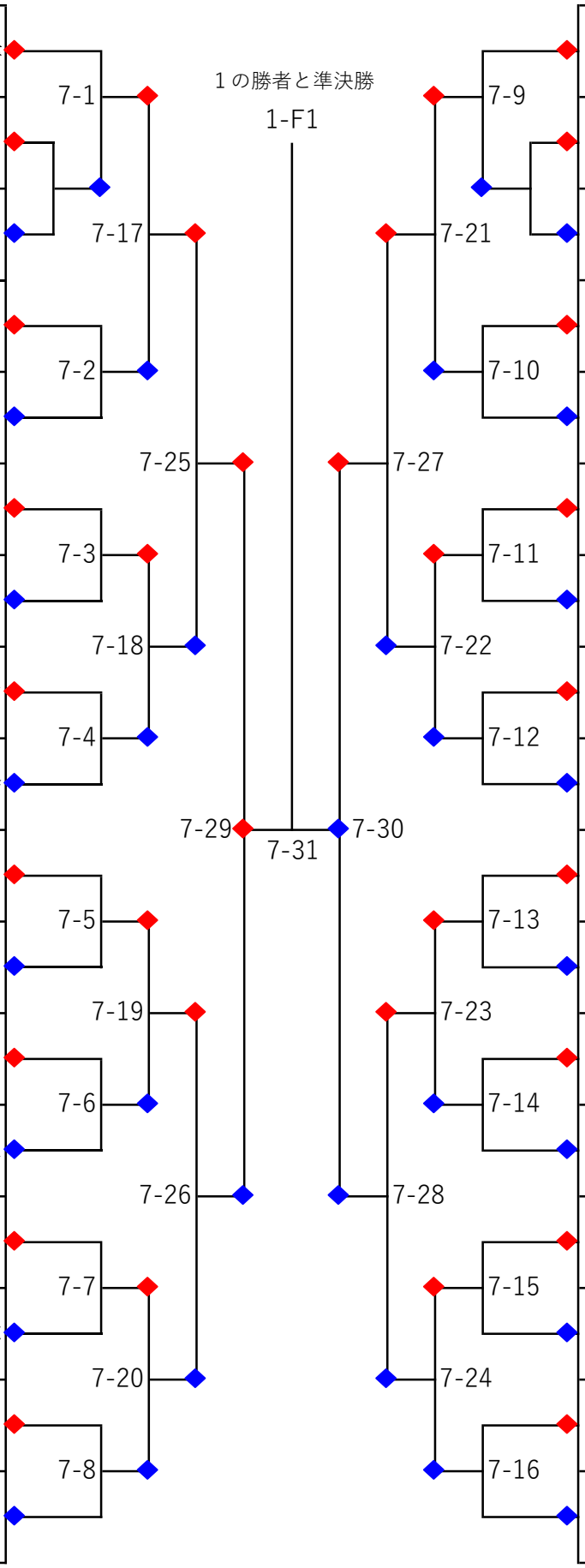

52	たけうち しゅんぺい 竹内 春平	誠拳会
53		
54	みやもと かんた 宮本 貫匠	如水会川崎
55	わだ たくま 和田 拓馬	Ｓアカ
56	きたしま ひなた 北島 緋名太	仙武会
57	すえよし たかのすけ 末吉 鷹之介	蒼鷹会
58	いぬづか おうが 犬塚 凰牙	雄秀會
59	つぎやま ゆいと 継山 結友	蒼凜会
60	おおいえ あやと 大家 綾人	昇道館
61	なかがわ とあ 中川 翔葵	悟空塾
62	まちだ ゆう 町田 優	象馗会
63	ごとう りょうと 後藤 稜斗	一友会ＯＰ
64	なみき りゅうき 並木 龍輝	凛
65	おざき るい 尾﨑 琉一	一心会長尾
66	すずき ゆうや 鈴木 悠也	川口空手Ａ
67	ながさわ れい 長澤 玲生	泊親会青空
68	よこしま あゆき 横島 歩樹	壱歩会

Powered by SG-Sports

第３１回全国道場選抜空手道大会

小学４年生男子組手　３

優勝、準優勝、第三位2名、第五位4名まで表彰

69	にしむら げんき 西村 拳輝	悟空塾
70		
71	たかはし りく 高橋 怜玖	昇道館
72	おおやま しゅんき 大山 隼幹	統道会
73	ふかざわ しゅんた 深澤 春太	蒼鷹会
74	たなべ りゅうと 田邊 琉斗	泊親会秀神館
75	きむら いぶき 木村 伊吹	正武館
76	さくま みなと 作間 湊	雄秀會
77	くすのせ こうすけ 楠ノ瀬 康輔	一友会ＯＰ
78	いしまつ だいち 石松 大知	ＭＫＩ
79	しのはら いぶき 篠原 蒼樹	真晴会
80	かわしま りく 川嶋 凛空	越谷修道館
81	いぬづか ひろと 犬塚 祐翔	象馗会
82	やまうち こうき 山内 煌暉	仙武会
83	ふるた けんと 古田 絢人	川口空手Ａ
84	せき ゆうま 関 優真	一友会ＯＰ
85	わたなべ あきよし 渡邉 哲義	至誠会

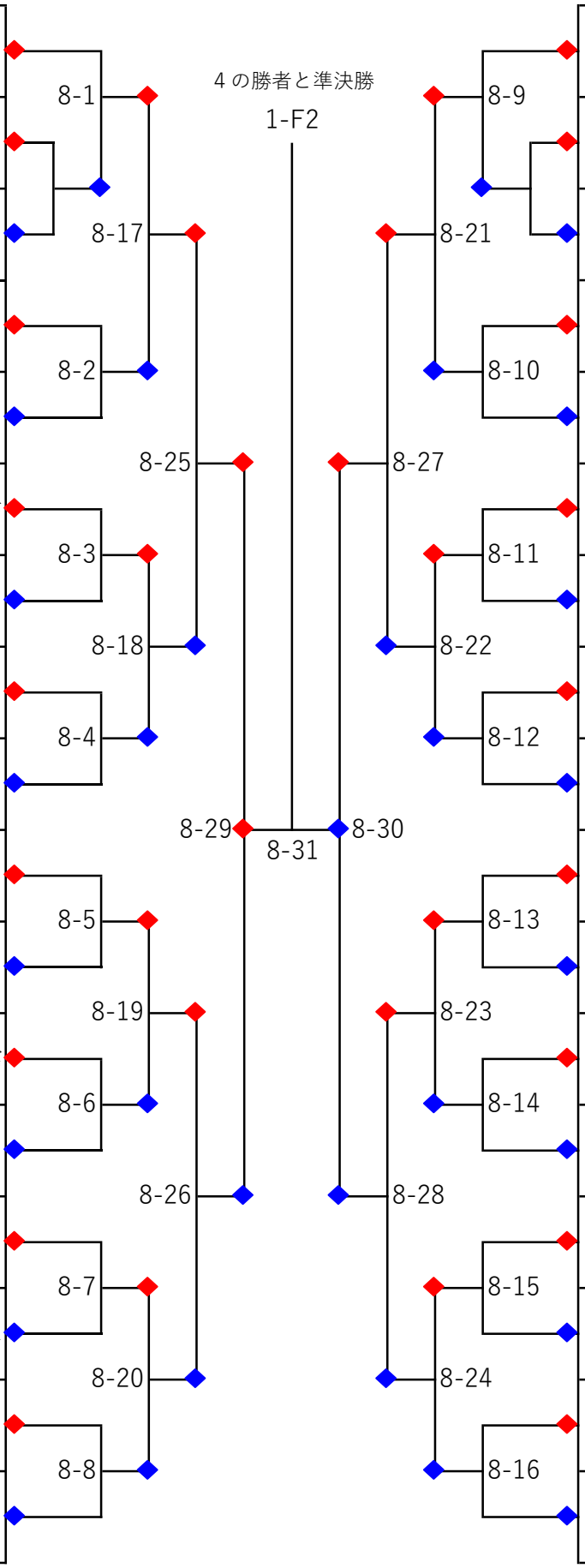

86	とくどめ あゆむ 徳留 歩	錬心会
87		
88	あらい じん 新井 仁	如水会川崎
89	あいかわ たいが 相川 大河	聖伸館
90	たかはし しょうたろう 髙橋 昇太郎	一友会ＯＰ
91	たまい いち 玉井 李知	幸心舘
92	いけだ おとや 池田 響也	泊親会青空
93	はせべ ひかる 長谷部 光	昇道館
94	ふわ りく 不破 理久	晴桜塾
95	ねもと けいご 根本 恵伍	千葉拳成会
96	ほうじょう れい 北條 令	一友会ＯＰ
97	ちはま ごう 千濱 強	明武会
98	はせがわ ゆいと 長谷川 結音	黎明会
99	おくやま ゆうせい 奥山 友晴	教空会
100	たかはし みなと 高橋 湊	濤空会
101	すがや いっさ 菅谷 一朔	Ｓアカ
102	たかはし せいいちろう 髙橋 青一郎	高尾南

Powered by SG-Sports

第３１回全国道場選抜空手道大会

小学４年生男子組手　４

優勝、準優勝、第三位2名、第五位4名まで表彰

103	やまぐち たくま 山口 琢磨	象馗会
104		
105	かいぬま とうじ 海沼 踏地	泊親会清水
106	ししど えいと 宍戸 瑛翔	一友会ＯＰ
107	わたなべ あつき 渡部 暁	聖心館葉山
108	おおむら まひろ 大村 真啓	静岡安倍川
109	かわい だいき 川井 大葵	凛
110	まつやま るいと 松山 琉翔	建心館
111	みの おうすけ 三野 桜介	寺田道場
112	くりはら はるき 栗原 悠生	悟空塾
113	あらい たかひろ 新井 雄博	禅空館
114	まつだ りん 松田 凛	明桜塾
115	にたない しゅう 似内 秀羽	正武館
116	しばさき みなと 柴﨑 道那人	統道会
117	こばやし たくと 小林 巧人	一友会ＯＰ
118	たけうち あきと 武内 暁冬	泊親会武秀館
119	はとり おうり 羽鳥 凰龍	桜真館

120	やまだ あいと 山田 蒼心	象馗会
121	ながしま みなと 長島 湊人	正剛道場
122	うえはら そうし 上原 蒼士	誠拳会
123	なかやま あらた 中山 新太	鳳友会
124	おおや そうのすけ 大屋 湊之助	青空塾
125	かどわき るか 門脇 來楓	ＣＨＡＭＰ
126	はやし いつき 林 壱樹	千葉拳成会
127	やまだ らいき 山田 來輝	海真館
128	かわさき たつき 川﨑 樹	川口空手Ａ
129	やまもと えいしん 山本 瑛心	拳勝館座間
130	おかだ うみ 岡田 海	教空会
131	たけむら よしすけ 武村 吉祐	仙武会
132	さいとう なるみ 齋藤 成湊	弘仁会
133	しばさき はるた 柴﨑 晴大	一友会ＯＰ
134	たむら そういちろう 田村 総一郎	銚子神武会
135	ないとう れん 内藤 蓮	謙交塾
136	もりやま あらし 森山 新志	昇道館

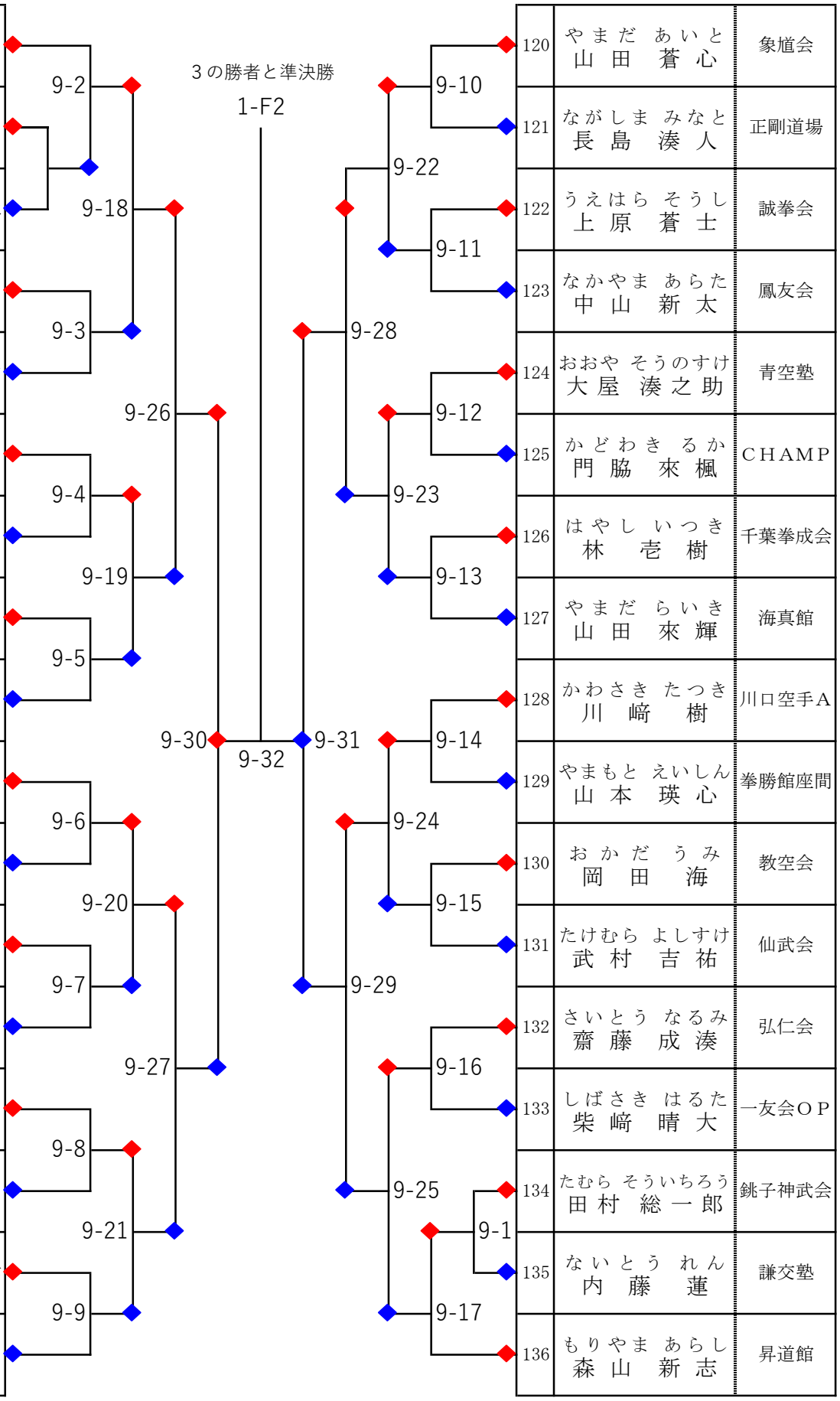

Powered by SG-Sports

第３１回全国道場選抜空手道大会

小学５年生男子組手　１

優勝、準優勝、第三位2名、第五位4名まで表彰

1	すずき　りょうた 鈴木　涼太	ＭＫＩ
2		
3	いしづか　かいせい 石塚　海成	拳勝館本部
4	すずき　えどぅあるど 鈴木　エドゥアルド	一友会
5	いとう　はじめ 伊東　朔	泊親会川崎
6	すずき　けんと 鈴木　絢斗	清剛館あずま
7	やぶさき　こたろう 藪崎　心太朗	正剛道場
8	すずき　けいた 鈴木　啓太	正武館
9	ますだ　そういちろう 桝田　壮一郎	和心会
10	たじま　まさむね 田島　正宗	禅空館
11	えんどう　るい 遠藤　瑠偉	昇道館
12	いしい　そうた 石井　颯泰	聖伸館
13	おおい　そうま 大井　颯馬	明光道場
14	さかい　りひと 境　理秀	泊親会秀神館
15	ふくすみ　じゅんぺい 福住　純平	悟空塾
16	にしの　たける 西野　壮琉	誠明館

17	またひら　ゆうたろう 又平　悠太郎	禅空館
18	いしい　たくま 石井　逞真	櫻和塾
19	ふりはた　はるあ 降幡　栄亜	誠拳会
20	ひとみ　さくたろう 人見　朔太郎	大宮研誠會
21	あきばやし　けいた 秋林　啓太	東魁塾
22	きし　りょうせい 岸　遼成	Sアカ
23	こいけ　あおば 小池　葵羽	協会北総
24	ふじぬま　けん 藤沼　健	公道館
25	わだ　しょうた 和田　将太	ＭＫＩ
26	かわまた　しおん 川俣　翔遠	納侍塾
27	しもやま　こうへい 下山　航平	一友会
28	こまつ　けんしん 小松　謙心	誠和会
29	こすぎ　りく 小杉　璃空	一期倶楽部
30	いとう　こうしろう 伊藤　光志郎	聖心館葉山
31	すえなが　あさひ 末永　朝飛	統道会
32	はかまだ　おうすけ 袴田　旺佑	磨心道場

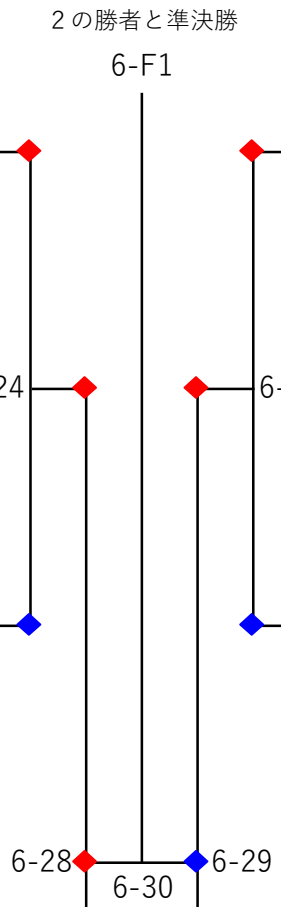

Powered by SG-Sports

第３１回全国道場選抜空手道大会

小学５年生男子組手　２

優勝、準優勝、第三位2名、第五位4名まで表彰

33	にしやま たいし 西山 泰司	勇隆空手道場
34		
35	こんの ゆいと 紺野 結都	CHAMP
36	せいの かずま 清野 和馬	誠明館
37	かじかわ こうへい 梶川 航平	東魁塾
38	いちのへ せいた 一戸 惺太	寺田道場
39	おかだ わたる 岡田 渉	天空館
40	いしざか そうた 石坂 蒼太	明武会
41	おしきり らい 押切 蕾	錬心舘
42	さとう れお 佐藤 礼大	泊親会拳空会
43	かくた ひろと 角田 洋仁	一友会
44	きじま たくみ 木嶋 拓海	濤空会
45	よねやま けんと 米山 賢聡	禅空館
46	きむら りき 木村 理葵	玄武館
47	くまくら はるま 熊倉 晴馬	MKI
48	はぎわら けいすけ 萩原 啓友	泊親会秀神館

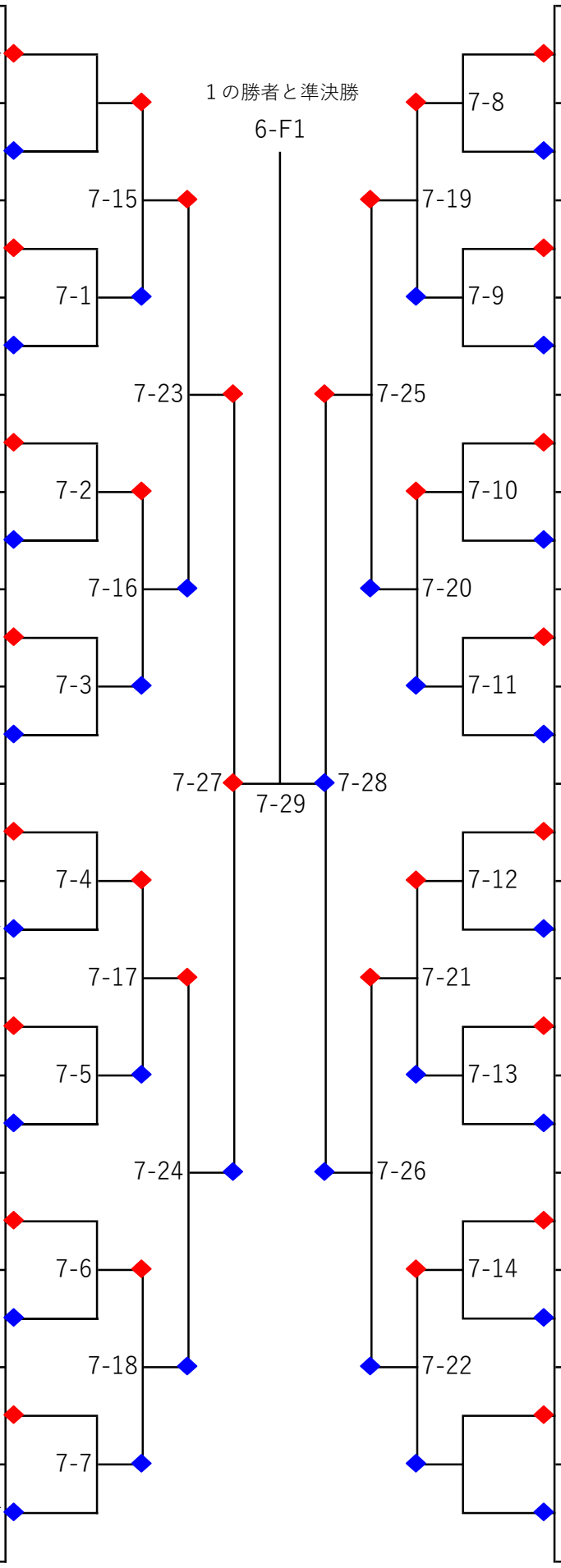

49	すずき こなーらいでん 鈴木 コナー雷電	MKI
50	いとう しゅうま 伊藤 柊馬	真晴会
51	えもと ゆうま 江本 悠真	Sky
52	いだ こうたろう 井田 幸太郎	東魁塾
53	もちづき しょうご 望月 昭吾	皆思道場
54	さかきばら りょうた 榊原 僚太	一友会
55	つくい のあ 津久井 希海	夢源道場
56	やまうち あきと 山内 暁史	仙武会
57	しもじ いっしょう 下地 一翔	泊親会清水
58	さかい たかひと 坂井 貴仁	誠和会
59	きば ゆいと 木場 結仁	一友会ＯＰ
60	まつおか たいが 松岡 汰芽	雄秀會
61	せいの りゅうのすけ 清野 隆乃介	蒼心会
62	やすだ かんしん 安田 栞晨	公道館
63		
64	きたむら むさあみーる 北村 ムサアミール	昌武館

Powered by SG-Sports

第３１回全国道場選抜空手道大会

小学５年生男子組手　３

65	いまえだ りょうたろう 今枝 遼太郎	禅空館
66		
67	こまはし はる 駒橋 晴琉	ＭＫＩ
68	かわしま ゆうた 川島 悠太	松濤不動館
69	いわた てるまさ 岩田 輝大	誠明館
70	すやま かなで 須山 奏	Ｓｋｙ
71	いけざき れん 池﨑 蓮生	氏家空手道
72	めぐろ たつき 目黒 龍希	一友会
73	ほんだ はると 本田 悠翔	浜北松濤館
74	おがわ こうせい 小川 航正	悟空塾
75	こしろ ゆうだい 古代 優大	東魁塾
76	くろいわ あきと 黒岩 暁斗	千葉拳成会
77	もろはし やすみつ 諸橋 泰光	Sアカ
78	さいとう あかり 齋藤 燈	公道館
79	みねおか こうた 峯岡 煌太	正剛道場
80	うえはら いおり 上原 伊織	誠拳会

81	いそざき きり 磯崎 桐里	公道館
82	いわなが ゆづみ 岩永 悠積	泊親会武秀館
83	しのざき りおと 篠﨑 理央叶	雄秀會
84	おおつき あんり 大朏 晏利	ＭＫＩ
85	かなやま れおと 金山 獅虎	錬心会
86	つしま ゆうと 對馬 悠人	真晴会
87	いまいずみ はる 今泉 翔琉	昇道館
88	もりた しもん 森田 紫文	誠道館加須
89	なかじま かずみ 中島 和海	一友会
90	ひさづみ せいすけ 久積 誠介	夢源道場
91	はたの だいすけ 秦野 大輔	皆思道場
92	くめ ゆうま 久米 悠真	天空館
93	くさの かい 草野 櫂	青雲塾
94	あさい ゆうしん 浅井 勇心	泊親会清水
95	やまだ ひろと 山田 大寿	象馗会
96	いしづか かいせい 石塚 開成	明光道場

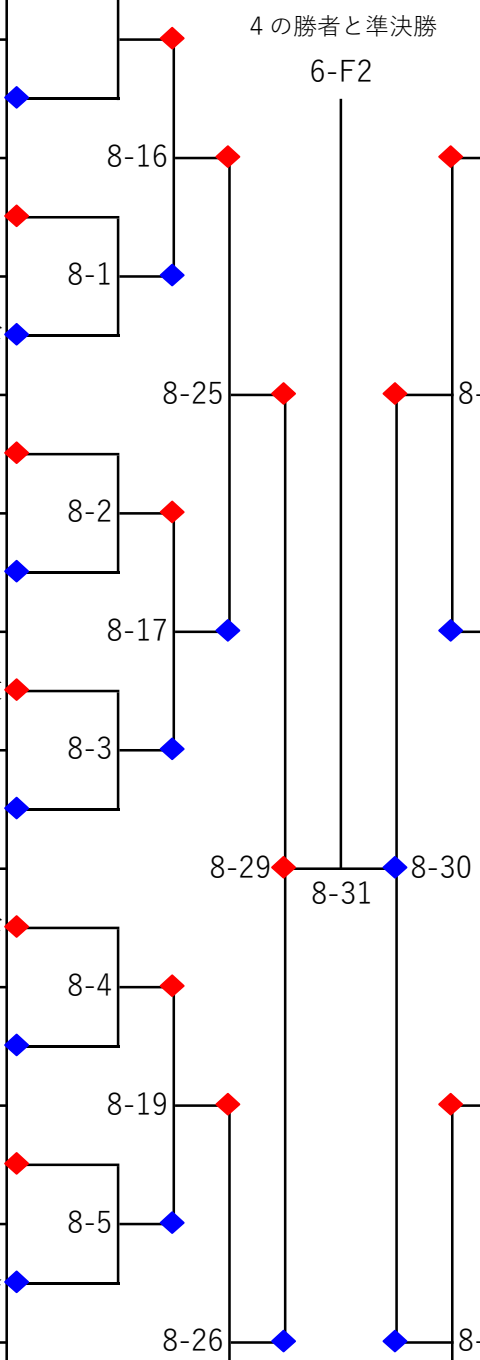

Powered by SG-Sports

第３１回全国道場選抜空手道大会

小学５年生男子組手　４

97	いしい たいせい 石井 大成	松濤舘亀戸
98	むらまつ いぶき 村松 威吹	誠明館
99	きど こはく 木戸 琥珀	誠拳会
100	たかはし はる 髙橋 暖	杉並聖基館
101	かねこ まひろ 金子 真弥	公道館
102	おくだいら りゅう 奥平 龍	教空会
103	にしたに そうた 西谷 奏多	禅空館
104	たけい しらん 武井 紫蘭	糸東会東松山
105	みずき むねみち 水城 宗理	一友会ＯＰ
106	たかひら ひょうた 髙平 氷太	昇道館
107	まつい りょうわ 松井 嶺和	仙武会
108	かざま るあ 風間 瑠空	拳心会
109	もりした れおん 森下 蓮音	ＭＫＩ
110	あおき おうた 青木 應太	東魁塾
111	ふなば たすく 船場 丞	天空館
112	おおはし とうま 大橋 東眞	新郷

113	うめざわ まさひろ 梅澤 将大	幸心舘
114	あかま こう 赤間 洸	磨心道場
115	うちだ まんじろう 内田 万治郎	晴桜塾
116	やまだ けいた 山田 恵太	正友会
117	こばやし そうめい 小林 宗明	一友会
118	なかむら こうと 中村 皇斗	寺田道場
119	きくち がく 菊地 岳	ＮＯＡＨ
120	いやま ゆうと 井山 裕翔	聖心館葉山
121	きむら えいと 木村 栄都	ＭＫＩ
122	なかむら れん 中村 蓮	一期倶楽部
123	かつらだ こうせい 桂田 康生	悟空塾
124	あんどう しゅんき 安藤 駿希	泊親会秀神館
125	にいつま かなと 新妻 奏人	拳勝館本部
126	すずき はるひと 鈴木 晴仁	清剛館あずま
127		
128	さかい にらい 酒井 仁獅	明武会

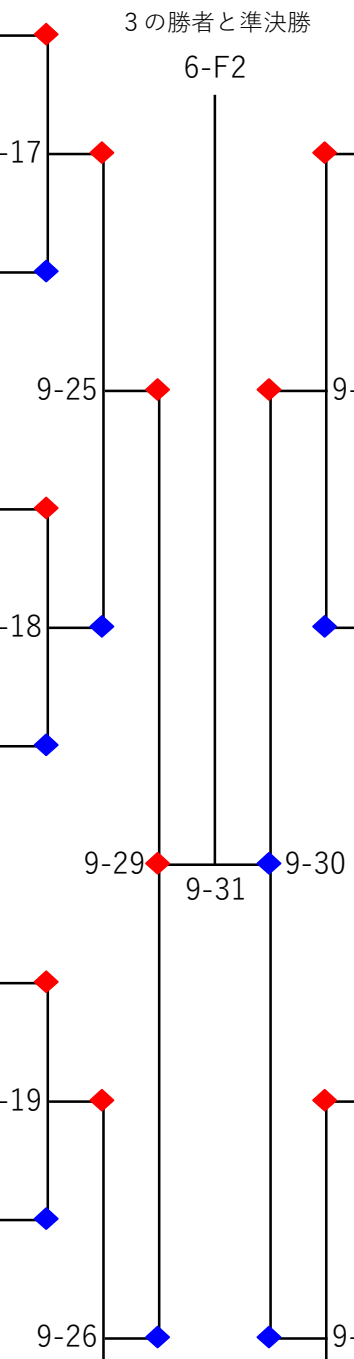

Powered by SG-Sports

第３１回全国道場選抜空手道大会

小学６年生男子組手　１

優勝、準優勝、第三位2名、第五位4名まで表彰

1	いちむら りゅうせい 市村 隆晟	勇隆空手道場
2	いずみ じょう 和泉 成	凛
3	たなか まさはる 田中 将晴	新郷
4	おおつか だいごろう 大塚 大悟郎	松濤不動館
5	のじま はるき 野島 暖生	錬心会
6	にしもと きせき 西本 絆跡	正剛道場
7	ながおか だいあ 長岡 大愛	昇道館
8	ししど そうま 宍戸 颯真	一友会
9	おざき おびと 尾﨑 緒人	一心会長尾
10	おがた ゆうが 尾形 勇雅	納侍塾
11	なかうち みなと 中内 湊	ＭＫＩ
12	おおわだ そう 大和田 颯	糸東会阿見
13	まつお ゆうだい 松尾 雄大	神鹿館
14	たまい しき 玉井 志季	幸心舘
15	いしい りく 石井 璃空	聖心館葉山
16	かとう りゅうせい 加藤 龍成	Ｓアカ
17	ほづみ れお 穂積 怜旺	明桜塾
18	いけや りく 池谷 陸	正友会
19	えんどう はると 遠藤 陽翔	昇道館
20	うつぎ はるき 宇津木 陽希	紫空会
21	かわはら だいや 河原 大也	拳成会松戸

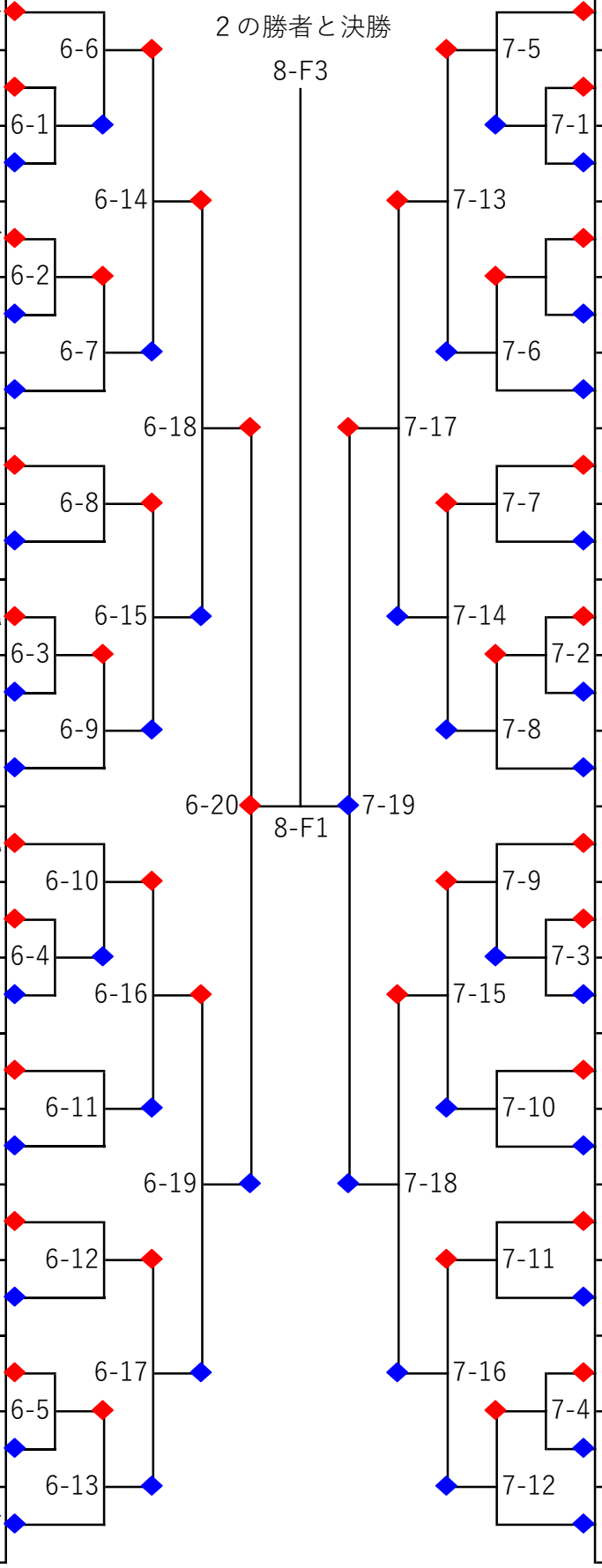

22	ささき ぜん 佐々木 禅	昇道館
23	なかの りょうのすけ 中野 稜之介	象馗会
24	しみず はるま 清水 遥真	泊親会川崎
25	ちくし そうた 筑紫 蒼太	誠道館加須
26		
27	あさり じんと 浅利 仁飛	ＣＨＡＭＰ
28	くさの たかゆき 草野 尊之	錬心会
29	いいづか たける 飯塚 健	聖伸館
30	てらだ まきと 寺田 槙人	武道塾
31	みつい りきぞう 三井 力蔵	清剛館あずま
32	いたがき あかり 板垣 燈里	浜北松濤館
33	いしばし ゆうき 石橋 佑基	明武会
34	さくらい やすひろ 櫻井 靖大	健心塾
35	しんぐう あすひ 神宮 明日飛	東明
36	かわさき こはる 川崎 琥暖	正剛道場
37	おおき たかひさ 大木 隆央	ＭＫＩ
38	ふらいく れお フライク 玲央	禅空館
39	いしかわ はるき 石川 遥希	真晴会
40	さとう りゅうき 佐藤 龍希	秀徳会
41	かわた しんのすけ 河田 芯之介	誠武館
42	いまむら えいと 今村 映斗	一友会

Powered by SG-Sports

第３１回全国道場選抜空手道大会

小学６年生男子組手　２

優勝、準優勝、第三位2名、第五位4名まで表彰

43	おおむら りゅうと 大 村　琉 翔	正剛道場
44	いわもと ゆうき 岩 本　優 希	明桜塾
45	あしの いちたろう 足 野　壱 太 朗	向上会
46	やまぐち ひろかつ 山 口　博 甲	仁勇館
47	こんの いくと 今 野　郁 翔	F.K.C
48	かわしま こうせい 川 島　康 晴	象馗会
49	いいづか わたる 飯 塚　航	錬心会
50	おだ じょうのしん 小 田　祐 ノ 辰	昇道館
51	かじわら けんた 梶 原　謙 太	正武館
52	かしま けい 賀 嶋　慧	英心館
53	こにし あおし 小 西　蒼 司	夢源道場
54	えびな たいし 蛯 名　泰 士	成徳会
55	てるや こうけん 照 屋　孝 健	泊親会川崎
56	かねこ りく 金 子　陸 玖	拳心会
57	みやぐち けいと 宮 口　恵 斗	大心館
58	うめさき けんと 梅 﨑　健 人	櫻和塾
59	もり ゆうと 森　悠 翔	CHAMP
60	めぐろ りつき 目 黒　律 希	誠明館
61	つかの こうだい 塚 野　航 大	真晴会
62	うえはら せな 上 原　世 椰	幸道会
63	いたみ ひろむ 板 美　博 武	文濤会

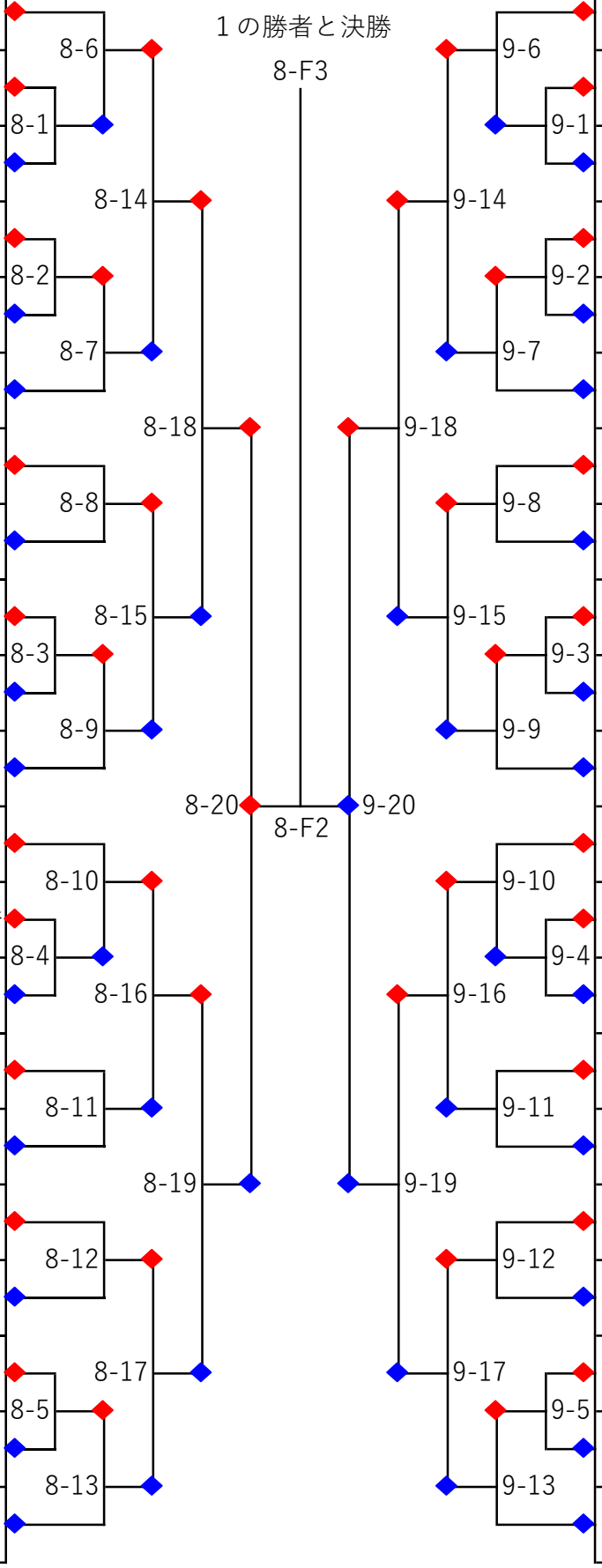

64	なかしま たける 中 島　健 瑠	澤木道場
65	ふかざわ だいや 深 澤　大 陽	錬心会
66	ささき かなと 佐 々 木　哉 門	正剛道場
67	やました ゆうが 山 下　夢 翔	幸心舘
68	はらおか ひろと 原 岡　紘 叶	協会板橋
69	とみざわ かなで 富 澤　奏	桜真館
70	おおくぼ じゅんや 大 久 保　潤 哉	武道塾
71	もりやま やまと 森 山　大 翔	昇道館
72	つぼぐち はると 坪 口　遥 音	至誠会
73	うえの ゆうた 上 野　佑 太	仙武会
74	たけむら せいじ 武 村　誠 慈	寺田道場
75	たいら さくや 平　朔 弥	渡邊道場
76	わたなべ せいぎ 渡 辺　正 義	石岡壮空会
77	はしもと じん 橋 本　仁	建心館
78	はしなか えいと 橋 中　英 人	一友会
79	いけだ りょうま 池 田　諒 真	濤空会
80	たに ひびき 谷　響 紀	新郷
81	こなぎ かける 小 名 木　翔	浜北松濤館
82	いせり そうすけ 井 芹　奏 介	東魁塾
83	ほそや ゆうと 細 谷　悠 人	健心塾
84	くらた じゅん 鞍 田　惇	MKI

Powered by SG-Sports

第３１回全国道場選抜空手道大会

中学生男子組手－４８ｋｇ級　１

優勝、準優勝、第三位2名、第五位4名まで表彰

1	おおもり そうすけ 大森 蒼介	一友会
2	いわさき こうのすけ 岩﨑 昊之介	黎明会
3	ひらい がく 平井 冴空	協会北総
4	こいずみ りゅうのすけ 小泉 龍之助	如水会川崎
5	えだくぼ よう 枝久保 陽	大心館
6	とみやす ともや 富安 智也	剛柔流拳心会
7	おおの たかや 大野 鷹也	勇樹館
8	なかはら そら 中原 蒼良	誠拳会
9	やまだ ひろちか 山田 啓親	誠道館加須
10	こばやし ようた 小林 洋太	蒼凜会
11	みやもと かいき 宮本 開己	西谷
12	やまもと だいち 山本 大路	納侍塾
13	いそむら こたろう 磯村 虎太郎	聖心館
14	やべ りきや 矢部 力也	西谷
15	おおいし やまと 大石 和斗	濤空会
16	うえはら りゅう 上原 琉生	幸道会
17	よしの きい 吉野 希偉	帝誠館
18	あきもと はやと 秋元 勇人	和心会
19	いしい はるき 石井 晴基	櫻和塾
20	おりはら ゆうと 織原 結人	真晴会
21	こばやし そら 小林 蒼昊	凛

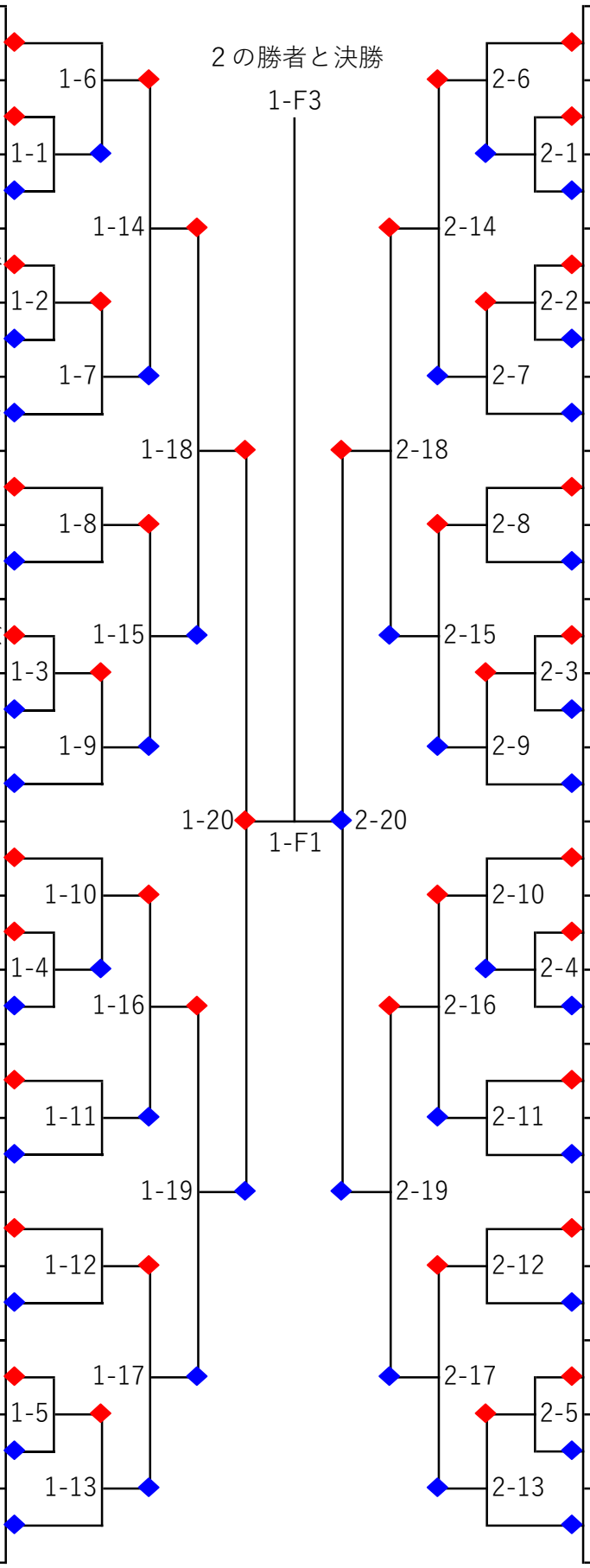

22	ひらやま えいす 平山 瑛守	一友会ＯＰ
23	おおたしろ るいと 太田代 心翔	功道館
24	やました けいと 山下 希虎	西谷
25	こいけ はると 小池 陽斗	誠武館
26	せき かなと 関 哉音	明武会
27	なかざと りゅうが 中里 龍雅	正友会
28	さわだ りゅうのすけ 沢田 龍之介	明桜塾
29	よもぎだ りょう 蓬田 稜	晴桜塾
30	まるお ゆうま 丸尾 悠真	日新館仏生山
31	やまもと とうい 山本 統依	石岡壮空会
32	かけい あおと 筧 碧斗	如水会川崎
33	やまもと しょうた 山本 翔太	西谷
34	にし おうすけ 西 央佑	新武館
35	ひらつか りく 平塚 理功	Sアカ
36	ますだ かずな 増田 一成	統道会
37	まえざわ りょうた 前沢 涼太	飛勇会小平
38	うちだ けいすけ 内田 恵輔	一友会
39	ばば そうた 馬場 湊大	杉並聖基館
40	つげ こうが 柘植 煌雅	幸心舘
41	たけだ こうや 武田 紘哉	寺田道場
42	つのかわ くうと 角川 琥音	修徳塾茅ヶ崎

Powered by SG-Sports

第３１回全国道場選抜空手道大会

中学生男子組手－４８ｋｇ級　２

優勝、準優勝、第三位2名、第五位4名まで表彰

43	かりこみ いっせい 刈 込 一 成	一友会
44	きどぐち あきと 木 戸 口 晃 士	西谷
45	むろふし はるま 室 伏 遥 真	CHAMP
46	はらだ こうだい 原 田 晃 大	蒼凜会
47		
48	みやもと こうせい 宮 本 昊 青	糸東会阿見
49	おばた ゆいと 小 畠 結 人	協会北総
50	きむら あおし 木 村 蒼 士	泊親会武秀館
51	いそむら おうたろう 磯 村 凰 太 郎	聖心館
52	かわさき じんせい 川 﨑 仁 晴	杉並聖基館
53	いちはら こなん 市 原 虎 南	誠道館加須
54	こばやし かんたろう 小 林 完 太 郎	悟空塾
55	いだ しんば 井 田 眞 羽	桜真館
56	おおいし れんと 大 石 蓮 人	西谷
57	あきもと ひろと 秋 元 紘 人	和心会
58	こばやし りき 小 林 吏 玖	誠拳会
59	かわぐち ようせい 川 口 陽 生	一友会
60	こなぎ いおり 小 名 木 庵	浜北松濤館
61	みやぐち そうや 宮 口 想 哉	大心館
62	いとう ゆう 伊 藤 友	鷺宮剛柔
63	すがや かいと 菅 谷 快 翔	統道会

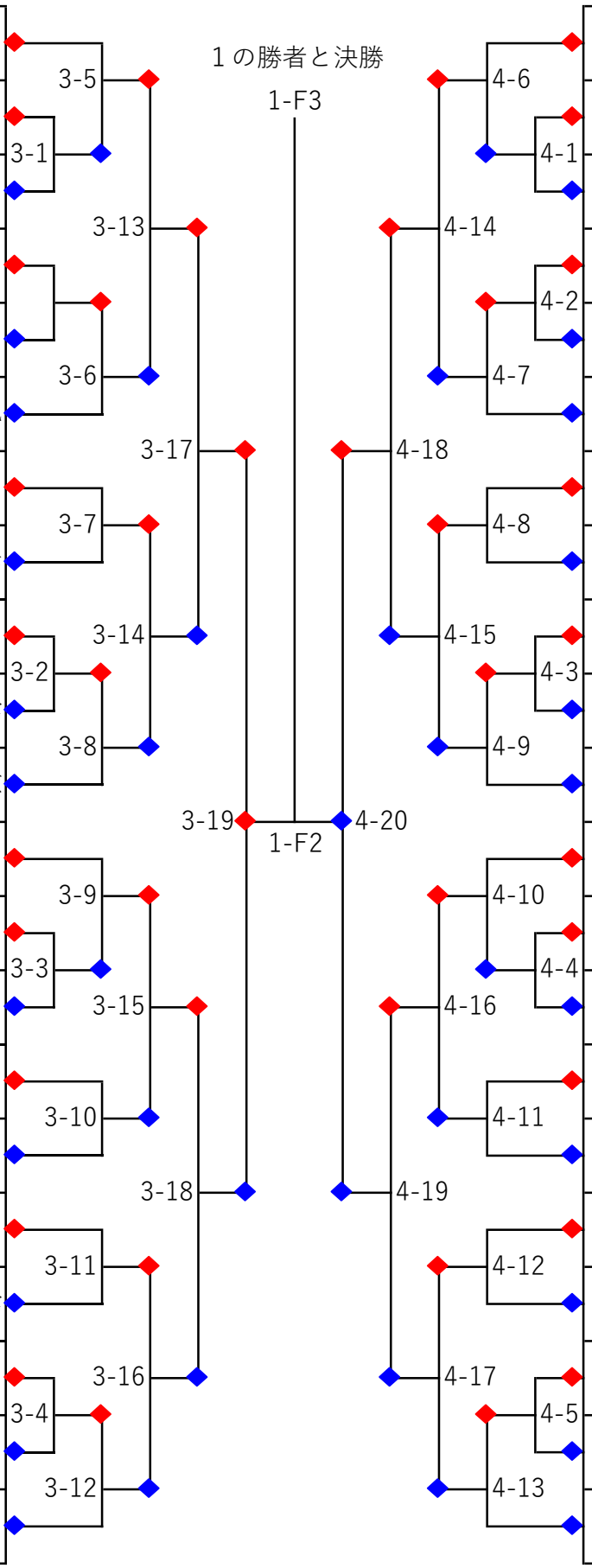

64	うめざわ りおん 梅 澤 琉 音	拳勝館本部
65	おおの まさき 大 野 真 輝	MKI
66	つじ そうき 辻 蒼 樹	青空塾
67	おおや たかふみ 大 屋 貴 史	日新館仏生山
68	しむら せいじろう 志 村 誠 二 郎	一友会
69	きのした れいり 木 下 嶺 俐	西谷
70	あかまつ こおう 赤 松 瑚 凰	泊親会清水
71	わこう じん 和 光 迅	謙交塾
72	かすや こじろう 粕 谷 琥 次 郎	松濤館亀戸
73	うめはら そうま 梅 原 颯 天	幸道会
74	すずき ゆうが 鈴 木 悠 雅	石岡壮空会
75	いしざき じん 石 崎 仁	新郷
76	むとう せん 武 藤 仙	櫻和塾
77	すぎやま けい 杉 山 慶	如水会川崎
78	ものえ しゅんたろう 物 江 駿 太 朗	教空会
79	わくい しゅん 涌 井 駿	明桜塾
80	よこすか はやと 横 須 賀 勇 斗	勝武館本部
81	おおくま しょうた 大 隈 咲 太	凛
82	あめく りゅうのすけ 天 久 龍 之 介	一友会
83	ねもと あゆむ 根 本 歩	千葉拳成会
84	うちだ なる 内 田 成	至誠会

Powered by SG-Sports

第３１回全国道場選抜空手道大会

中学生男子組手－５２ｋｇ級

優勝、準優勝、第三位2名、第五位4名まで表彰

1	とみおか れん 冨 岡 蓮	石岡壮空会
2	まつもと ひろま 松 本 皓 真	明武会
3	まつまえ てった 松 前 徹 太	昇道館
4	とびおか げんき 飛 岡 弦 希	西谷
5	もり だいき 森 大 樹	納侍塾
6	のぐち とおご 野 口 徹 吾	帝誠館
7	くりはら えいと 栗 原 英 斗	青雲塾
8	わたべ いおり 渡 部 伊 央 里	一友会
9		
10	むらやま かいち 村 山 海 智	誠明館
11	えびさわ はる 海 老 澤 榮	川口空手A
12		
13	こがはら けいご 小 河 原 啓 悟	如水会川崎
14	あらい かいり 荒 井 開 吏	夢源道場
15	すずか はると 鈴 鹿 陽 大	建心館
16	にしたての みちる 西 立 野 道 琉	一友会
17	ひとみ こうせい 人 見 煌 聖	弘仁会
18	まるやま かずき 丸 山 和 希	西谷
19	かなり そういち 金 成 蒼 市	至誠会
20	ふかざわ ゆうた 深 澤 佑 太	蒼鷹会

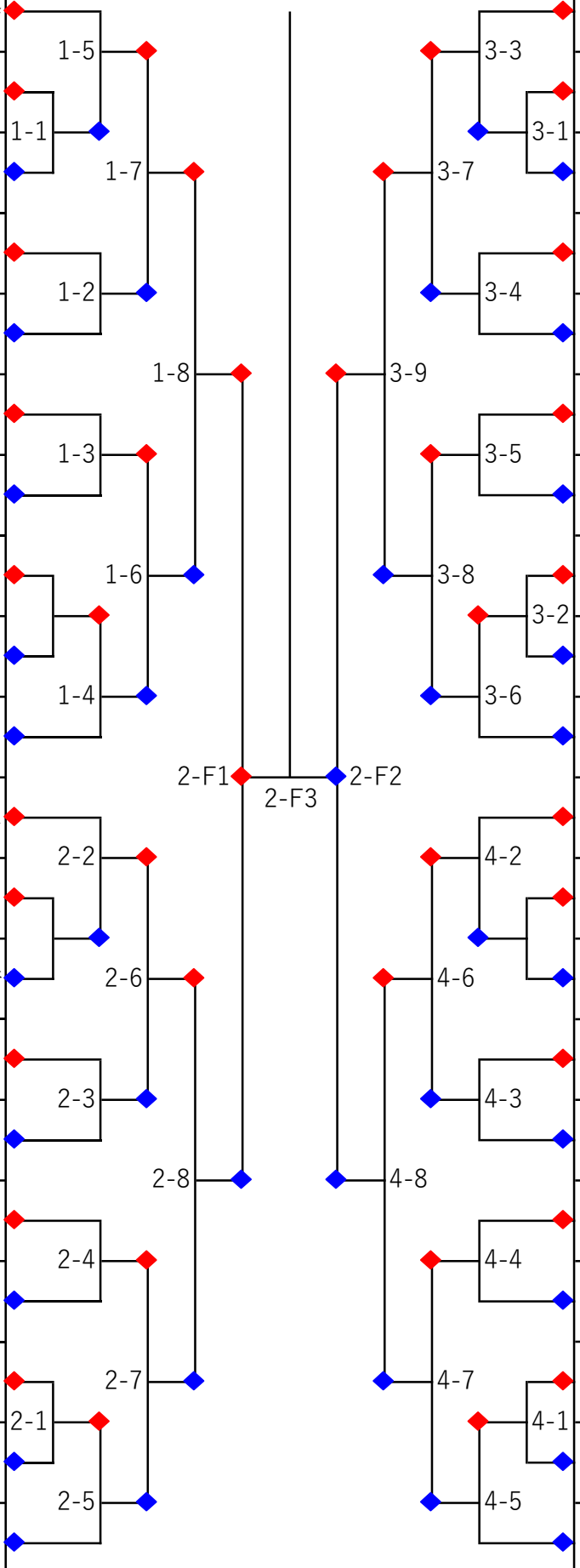

21	とみざわ ひびき 富 澤 響	桜真館
22	まつい だいや 松 井 大 也	一友会
23	ばば しゅんのすけ 馬 場 駿 乃 丞	西谷
24	かねまき とうわ 金 巻 橙 和	聖心館葉山
25	みたに こうが 三 谷 昊 雅	帝誠館
26	くぼ あらん 久 保 亜 藍	清剛館あずま
27	まつぬま おとた 松 沼 音 汰	クラブ1
28	さいとう はるき 齋 藤 陽 輝	一友会
29	なつめ いつき 夏 目 樹	西谷
30	みたけ たいち 三 嶽 太 一	悟空塾
31	にしむら かしゅう 西 村 迦 秋	西谷
32		
33	おかだ こうせい 岡 田 幸 正	一友会
34	ひとみ しょうま 人 見 聖 真	弘仁会
35	かしわだに しゅんき 柏 谷 隼 輝	拳勝館本部
36	いちむら なる 市 村 成	千葉拳成会
37	いしだ けんしん 石 田 絢 真	謙交塾
38	なかじま かずき 中 嶌 和 貴	東洋大牛久
39	つねかわ ゆういち 恒 川 悠 一	拳剛千葉
40	たかはし かずまる 高 橋 一 真 流	如水会川崎

Powered by SG-Sports

第３１回全国道場選抜空手道大会

中学生男子組手－５７ｋｇ級

優勝、準優勝、第三位2名、第五位4名まで表彰

1	こわた ゆずき 小綿 柚希	石岡壮空会
2	いちはら らいと 市原 来虎	一友会ＯＰ
3	ひらた こうじ 平田 剛士	聖心館葉山
4	のぼる たくみ 登 拓巳	大心館
5	あきば そうたつ 秋葉 宗達	哲空会
6	かすが ゆうしん 春日 遊心	一友会
7	こいど ひかる 小井土 光	如水会川崎
8	たかぎ はるみち 髙木 玄修	養正館
9	やざわ いっそう 矢澤 一蒼	千葉拳成会
10	はしぐち こうしろう 橋口 幸志郎	西谷
11	いしい りょう 石井 亮	一友会
12	いしづか しゅんすけ 石塚 春介	錬心会
13	まつだ れんと 松田 簾生	糸洲会枕崎
14	おばた こうすけ 小畑 光佑	海真館
15	つが せんしゅう 津賀 千宗	泊親会秀神館
16	にたない せいご 似内 晴胡	正武館
17	たかやま しゅんのすけ 髙山 隼之介	功道館
18	とちがね えいと 栃金 瑛音	仁悠会
19	いぶすき けいと 指宿 慶斗	至誠会
20	すだ たつき 須田 樹	クラブ1

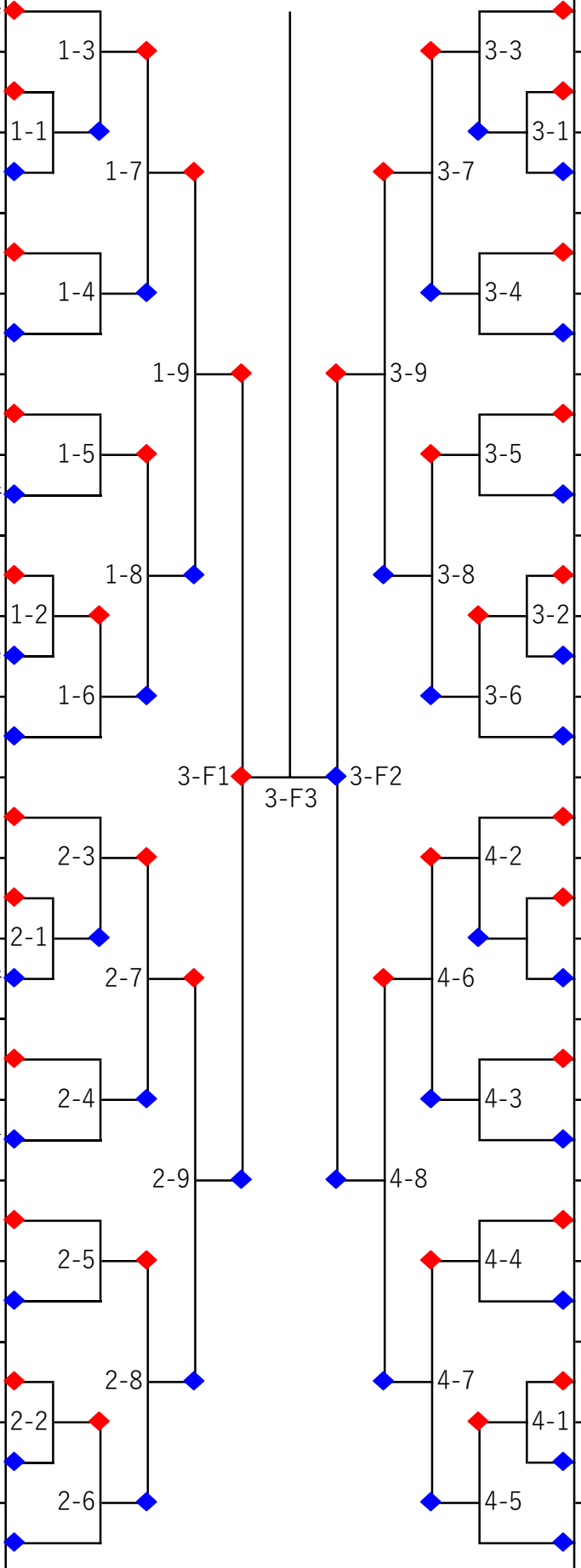

21	のだ ゆうま 野田 悠真	泊親会拳空会
22	えびさわ しおん 海老澤 司穏	帝誠館
23	こばやし たいぞう 小林 大蔵	西谷
24	あだち おうしん 安達 旺伸	一友会ＯＰ
25	しらと ゆうき 白土 勇輝	明光道場
26	ぐんじ とうご 郡司 桐吾	石岡壮空会
27	なかじょう ゆうり 中條 祐輝	磨心道場
28	まつだ やまと 松田 大和	一友会
29	こんどう ゆうと 近藤 有翔	海真館
30	おおにし こうたろう 大西 宏太朗	世田中
31	つちだ じゅん 土田 潤	聖心館葉山
32		
33	はらだ おうすけ 原田 桜輔	皆思道場
34	いちかわ そら 市川 空	大心館
35	にほんやなぎ ゆうし 二本柳 優思	謙交塾
36	しらとり ゆたか 白鳥 大	協会北総
37	もてぎ のぶのり 茂木 洵典	凛
38	さとう こうすけ 佐藤 孝亮	誠和会
39	せのお あおい 妹尾 碧海	ＮＯＡＨ
40	おかじま たいが 岡島 大虎	一友会

Powered by SG-Sports

第３１回全国道場選抜空手道大会

中学生男子組手－６３ｋｇ級

優勝、準優勝、第三位2名、第五位4名まで表彰

1	あさぬま かいり 浅沼 快理	明桜塾
2		
3	まついし こうた 松石 滉大	一友会
4	おおさき こうすけ 大﨑 倖輔	栃尾
5	くしま じょう 久嶋 丈	誠和会
6	たかはし あゆむ 髙橋 歩夢	黒川道場
7	さいとう まさき 齊藤 匡希	東洋大牛久
8	いなみ そうへい 稲見 蒼平	正武館
9	わだ ゆずる 和田 柚瑠	世田中
10	やまもと しょうせい 山本 翔政	川口空手Ａ
11	さかい りゅうは 酒井 琉波	明武会
12	しかま れおん 志釜 蓮音	エムアイ空手
13	つぼい そうすけ 坪井 蒼介	帝誠館
14	さかい けんしん 境 謙心	寺田道場
15	たけばやし おうしろう 竹林 旺志郎	仁勇館
16	たなべ れい 田邉 礼	一友会ＯＰ

17	おだ とらのしん 小田 虎ノ辰	昇道館
18	さとう たいよう 佐藤 太陽	大心館
19	いしわた こうよう 石渡 紅陽	海真館
20	ならざき しゅうじ 楢崎 秀仁	協会北総
21	たかはし こうき 髙橋 洸毅	黒川道場
22	ぬまた あつし 沼田 敦史	東洋大牛久
23	つかだ いつき 塚田 一輝	正武館
24	ひしぬま はるたろう 菱沼 陽太朗	明桜塾
25	わたなべ ゆうき 渡部 由輝	聖心館葉山
26	よしおか ゆうり 吉岡 侑季	誠道館加須
27	たけうち こう 竹内 康	飛勇会小平
28	ふくだ けいた 福田 慶太	秀明八千代
29	なかくら やまと 中倉 大和	世田中
30	てづか そうご 手塚 総悟	雄秀會
31	わたべ おうすけ 渡部 応祐	正武館
32	いおかわ りく 五百川 龍昊	一友会

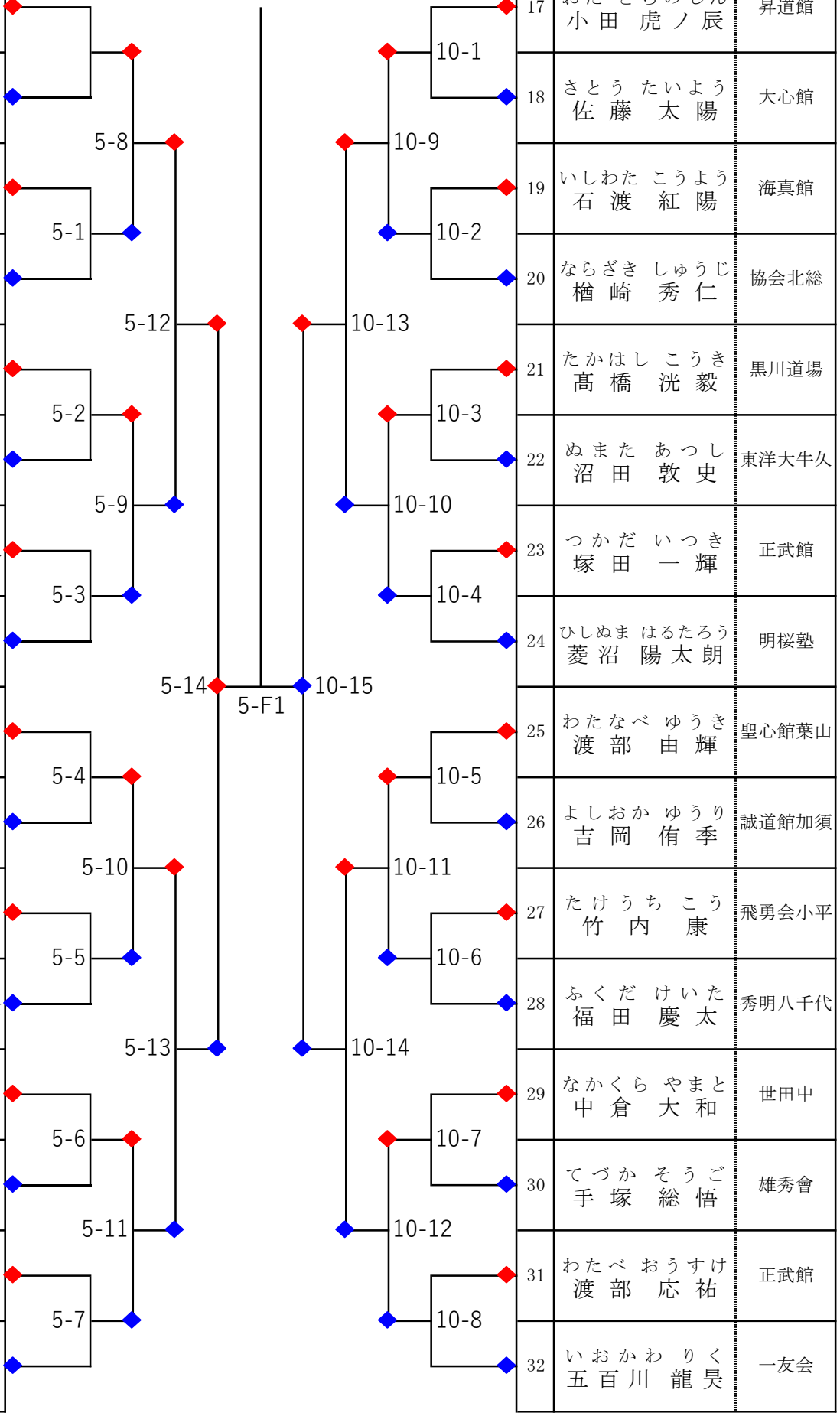

Powered by SG-Sports

第３１回全国道場選抜空手道大会

中学生男子組手＋６３ｋｇ級

優勝、準優勝、第三位2名、第五位4名まで表彰

1	かねこ うきょう 金子 右京	西谷
2	いしい えいと 石井 瑛人	仙武会
3	ゆやま らいと 湯山 徠杜	昇道館
4	こんどう じゅんぺい 近藤 淳平	拳剛千葉
5	あさぬま けいしん 浅沼 慧信	東洋大牛久
6	なおえ きょうすけ 直江 恭介	誠和会
7	あじろ だいすけるな 網代 大輔ルナ	拳志会相模原
8	みうら いくと 三浦 侑都	拳空会
9	たかくら かいと 高倉 海斗	天空館
10	もりや ふうた 森谷 風太	誠明館
11	たむら りつ 田村 律	杉並聖基館
12	いしだ そうた 石田 奏太	正友会

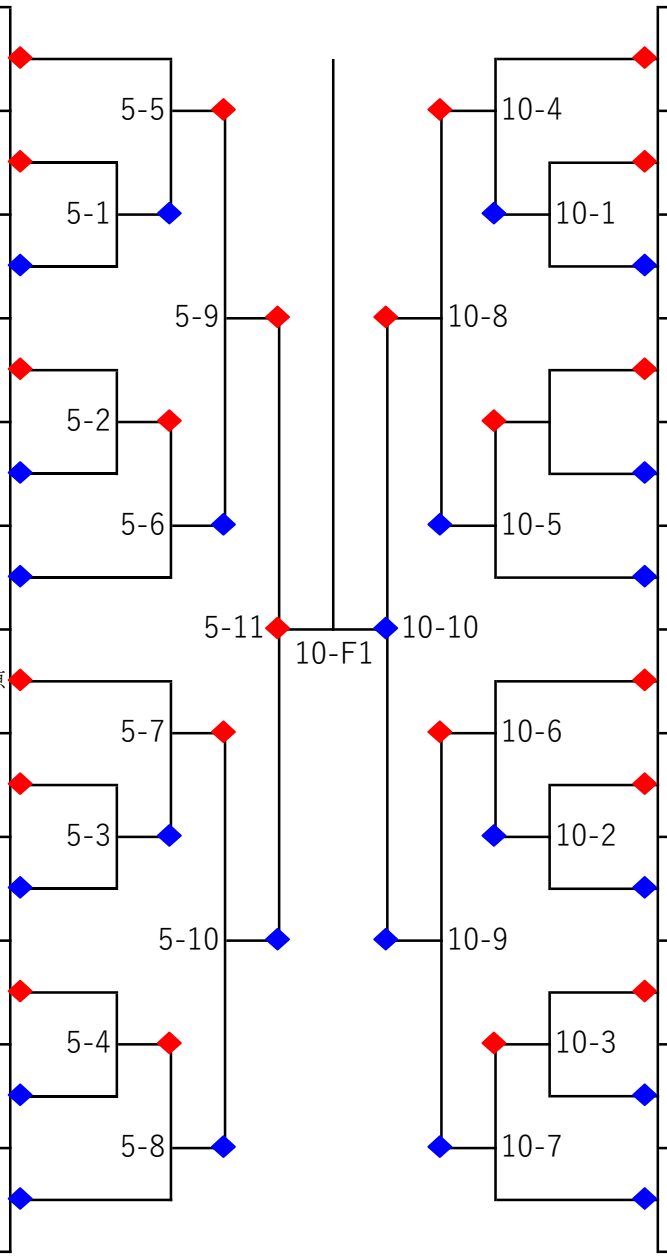

13	おがわ とうじろう 小川 棟士朗	誠明館
14	とみづか だいき 冨塚 大輝	一宮
15	ささき れん 佐々木 蓮	昇道館
16	みやべ せな 宮部 聖渚	聖心館葉山
17		
18	くろかわ とうま 黒川 東誠	黒川道場
19	のと ゆたか 能登 結孝	東洋大牛久
20	わかお ゆうき 若尾 優希	Ｋ－ｔｏｐ
21	おぎの ゆうと 荻野 夢叶	如水会川崎
22	おおの こはく 大野 琥珀	有心会
23	いしはら あきら 石原 明	喜一会
24	みつや けいすけ 三ツ谷 圭右	悟空塾

Powered by SG-Sports

第３１回全国道場選抜空手道大会

高校生男子組手

優勝、準優勝、第三位2名、第五位4名まで表彰

1	うめはら そうた 梅原 壮汰	正剛道場
2		
3	なかむら かんた 中村 貫太	秀明八千代
4	すずき きょうたろう 鈴木 杏太郎	光徳館
5	はえの しょう 波江野 掌	秀明八千代
6	よこやま じゅん 横山 醇	濤心会
7	おおはら かなた 大原 叶多	秀明八千代
8	しまのえ あいる 島ノ江 亜琉	磨心道場
9	まつお こうすけ 松尾 亘祐	秀明八千代
10	たなか ぶんえい 田中 文瑛	大島道場
11	じょうたき しょうた 上滝 翔大	松涛塾
12	ながさき しゅん 長崎 隼	秀明八千代
13	ゆざわ ひゅうが 湯澤 日向	朋心会
14	いわさわ なるき 岩澤 匠記	秀明八千代
15	にほんやなぎ かんと 二本柳 貫人	謙交塾
16	おかべ なおと 岡部 直斗	明桜塾

17	とちがね いさな 栃金 勇凪	仁悠会
18		
19	にしむら りお 西村 龍皇	秀明八千代
20	こむろ りおん 小室 凛欧	小田原東
21	かんなん ゆうと 河南 悠斗	明桜塾
22	よしの れい 吉野 玲	帝誠館
23	ふくだ かずなり 福田 和城	秀明八千代
24	みやこし ゆうと 宮腰 雄翔	大心館
25	さわはた たける 澤畑 壮	秀明八千代
26	り こうけん 李 浩健	大島道場
27	つるおか ゆずき 鶴岡 柚樹	明桜塾
28	ながい ゆうひ 永井 悠陽	秀明八千代
29	かわむら りょうた 河村 稜太	秀明八千代
30	みやした いぶき 宮下 芽吹	磨心道場
31		
32	やまぐち よしや 山口 善也	秀明八千代

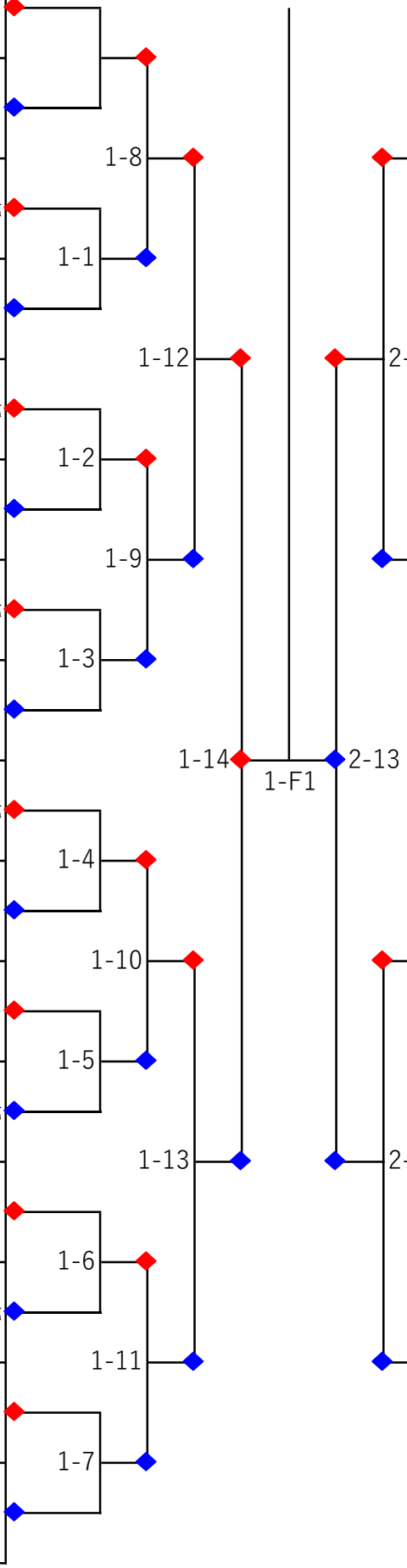

Powered by SG-Sports

第３１回全国道場選抜空手道大会

成年男子組手

優勝、準優勝、第三位2名、第五位4名まで表彰

1	きたむら ゆう 北 村 優	明桜塾
2	くわばら だいすけ 桑 原 大 輔	梨大空手会
3	はしば たかゆき 橋 場 孝 之	杉並聖基館
4	さかもと れいじ 坂 本 怜 士	横浜糸東会
5	ながせ ひいろ 長 瀬 陽 色	一の谷
6	おかざわ たかし 岡 澤 崇	香取会
7	しみず だいき 清 水 大 樹	禅心館
8	たかはし ゆうと 髙 橋 優 斗	如水会川崎

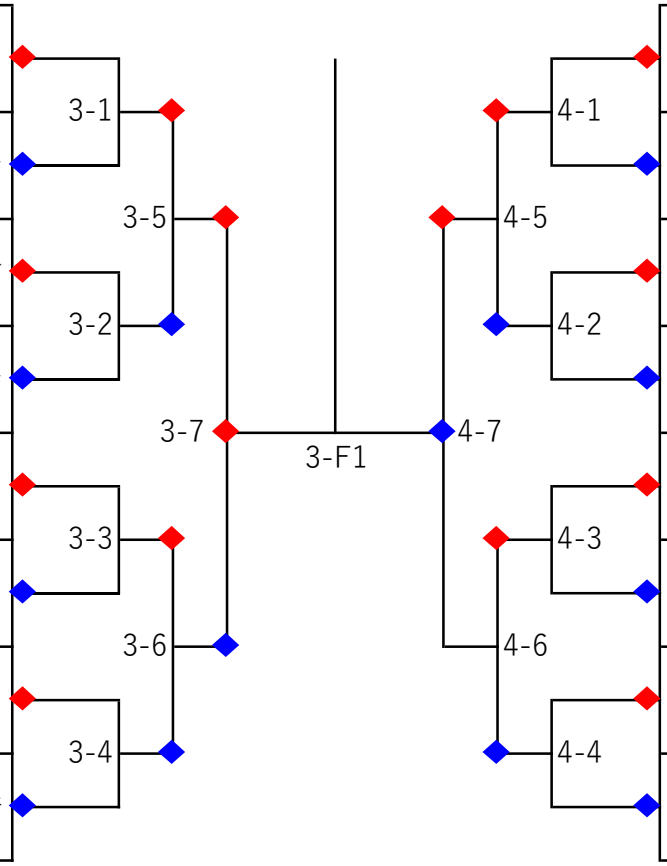

9	きどぐち はやと 木戸口 隼 士	横浜糸東会
10	さいとう こうき 齊 藤 康 暉	梨大空手会
11	かわの しょうと 川 野 翔 人	小田原東
12	いまにし こうすけ 今 西 鴻 介	拳心会
13	ころんじゃも じゃんまるく コロンジャモ ジャンマルク	渡邊道場
14	とき よりたか 土 岐 頼 誉	弘仁会
15	きむ ちゃんじゅん 金 昌 俊	武勇館
16	ながせ ゆうと 長 瀬 悠 斗	一の谷

Powered by SG-Sports

第３１回全国道場選抜空手道大会

マスターズ男子組手４９歳以下

優勝、準優勝、第三位2名、第五位4名まで表彰

1	うえだ かつゆき 植田 勝行	CHAMP
2	すずき きよひこ 鈴木 清彦	光徳館
3	あだち たかゆき 足立 崇之	拳心会
4	うめざわ かなで 梅澤 奏	小田原東
5	かわした こうへい 川下 耕平	杉並聖基館
6	はしぐち しゅうじ 橋口 秀治	日和会
7	かいえだ かつお 海江田 克夫	NXCL
8	さとう よしのぶ 佐藤 孔信	誠和会
9	たかはし やすとし 高橋 保智	勝正館
10	たかさき けんいち 高崎 健一	ゴルバニ塾
11	たけだ いおり 武田 伊織	櫻和塾
12	しばさき たつや 柴崎 達也	彩カラテ

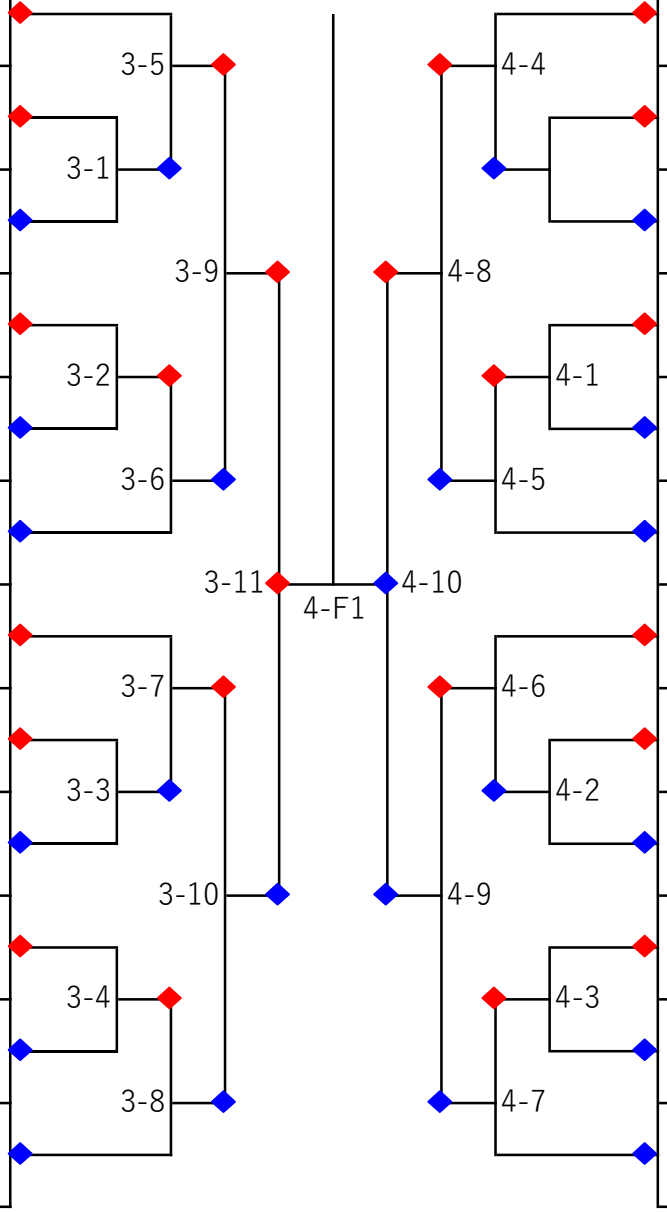

13	にき すぐる 仁木 傑	剛龍会
14		
15	いやま えいじ 井山 栄治	聖心館葉山
16	しだ たけし 志田 壮史	茨城自然会
17	はらおか ともゆき 原岡 知之	協会板橋
18	おかだ てつや 岡田 哲也	教空会
19	もりかず なおき 森和 直樹	エムアイ空手
20	じょうたき さとし 上滝 聡	松涛塾
21	たけだ ゆうま 武田 祐馬	櫻和塾
22	はしうら けんすけ 橋浦 健介	川口空手A
23	もろはし やすまさ 諸橋 泰正	Sアカ
24	あねがわ ゆたか 姉川 雄高	深町道場

Powered by SG-Sports

第３１回全国道場選抜空手道大会

マスターズ男子組手５０歳以上

優勝、準優勝、第三位2名、第五位4名まで表彰

1	おの まさひろ 小野 雅弘	誠和会
2	ささき のりかず 佐々木 紀和	三田空手
3	おくやま しげはる 奥山 栄華	教空会
4	すずき おさむ 鈴木 長武	勇樹館
5	さいとう まさひろ 齋藤 昌寛	彩カラテ
6	しまだ のぼる 島田 登	拳心会
7	もとだ けいぞう 元田 敬三	聖心館葉山
8	だいまる りょうた 大丸 良太	大島道場
9		
10	しまだ ゆうじ 島田 雄司	永木道場

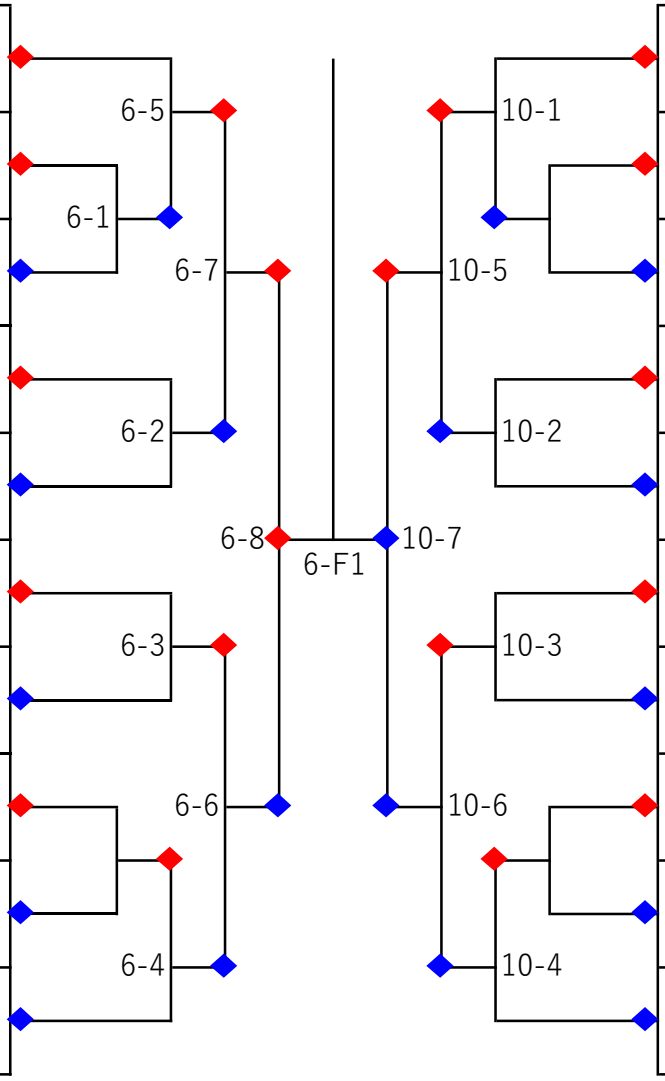

11	さとう まさひろ 佐藤 正浩	一友会
12		
13	かじやま ひさし 梶山 久	松涛塾
14	こいずみ とものり 小泉 友則	梨大空手会
15	いしい ひろなか 石井 祐仲	聖心館葉山
16	のだ だいすけ 野田 大介	泊親会拳空会
17	つつい しんご 筒井 慎吾	勇樹館
18	たかはし かつひろ 髙橋 勝浩	ＳＳＫＣ
19		
20	よこやま たいげん 横山 諦元	千葉拳成会

Powered by SG-Sports